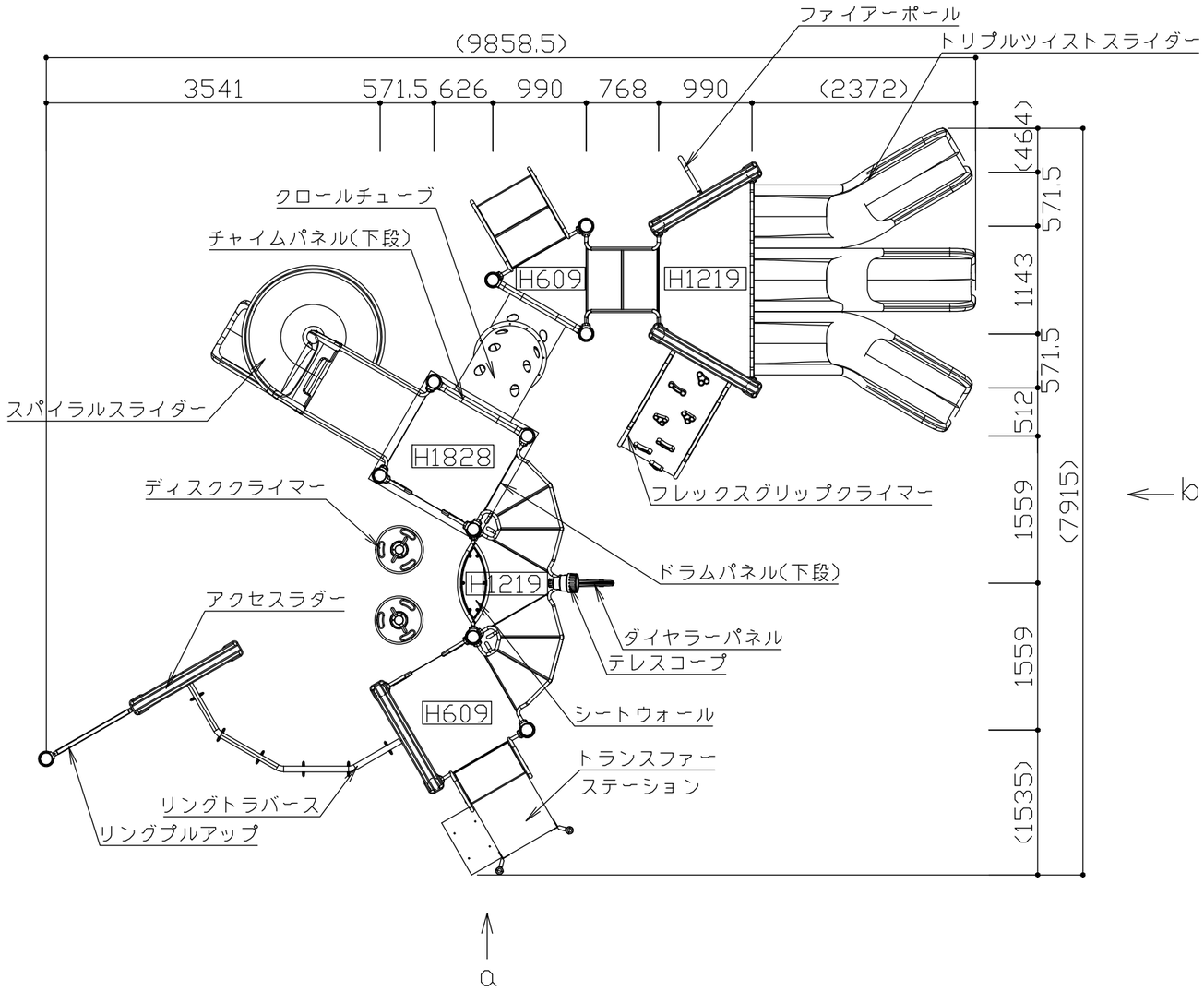

平面図 S=1/60

メインポスト：φ127×t3.0 亜鉛メッキ鋼管 ポリエステル粉体塗装仕上
デッキ：t2.6鋼板(パンチング) PVCコーティング
クランプ：アルミダイカスト ポリエステル粉体塗装仕上
ルーフ：t1.5鋼板(パンチング) ポリエステル粉体塗装仕上
アーチ：ポリエチレン回転成型品
トランスファーステーション：
　支柱／φ42.1×t3.0 亜鉛メッキ鋼管 ポリエステル粉体塗装仕
　ハンドレール／φ33.4×t2.6 亜鉛メッキ鋼管 ポリエステル粉体塗装仕上
　床／t1.8鋼板(パンチング) PVCコーティング
トリプルツイストスライダー：ポリエチレン回転成型品
スパイラルスライダー：ポリエチレン回転成型品
ファイアーポール：φ42.1×t3.0亜鉛メッキ鋼管 ポリエステル粉体塗装仕上
フレックスグリップクライマー：
　ウォール／滑り止めゴム被覆金属プレート
　グリップ／アルミダイカスト PVCコーティング
　フレーム／φ48.2×t3.0、φ33.4×t2.6亜鉛メッキ鋼管 ポリエステル粉体塗装仕上
クロールチューブ：ポリエチレン回転成型品
ディスククライマー：
　ディスク／ポリエチレン回転成型品
　支柱／φ88.9×t4.1亜鉛メッキ鋼管 ポリエステル粉体塗装仕上
　ハンドル／φ33.4×t2.6亜鉛メッキ鋼管 ポリエステル粉体塗装仕上
リングトラバース：
　ビーム／φ60.3×t3.4亜鉛メッキ鋼管 ポリエステル粉体塗装仕上
　梁／□-75×38×t3.0亜鉛メッキ角鋼管 ポリエステル粉体塗装仕上
　リング／アルミダイカスト
リングプルアップ：リング／アルミダイカスト
アクセスラダー：φ33.4×t2.6亜鉛メッキ鋼管 ポリエステル粉体塗装仕上
テレスコープ：本体／ポリエチレン回転成型品
　レンズ／ポリカーボネート
ダイヤラーパネル：ポリエチレン樹脂製
ドラムパネル：ポリエチレン樹脂製
シートウォール：
　ウォール／φ33.4×t2.6・φ26.1×t1.8亜鉛メッキ鋼管 ポリエステル粉体塗装仕上
　シート／高密度ポリエチレン板
チャイムパネル：ポリエチレン樹脂製
　チャイム／スチール鋼管

塗装色はメーカー標準色とする。
本製品の使用対象年齢は、6～12歳とする。
本製品は、（一社）日本公園施設業協会SP・SPL表示認定企業製品です。
本製品は、（一社）日本公園施設業協会団体賠償責任保険の加入製品とする。
本製品の設計図面の変更、模倣を禁止いたします。
製品の安全性、品質向上の為予告なく構造及び寸法等を変更する場合が有ります。

符号	改定事項	年月日	設計	PC	単位	mm	製品名称	PC-8138-R5	図面番号	YP1A-0024	JOB		SIZE	A3
			製図		縮尺	図示	型番		管理番号		KAI 快工房株式会社			
			検図		番号	1/3	物件名称		年月日	2019.10.01				

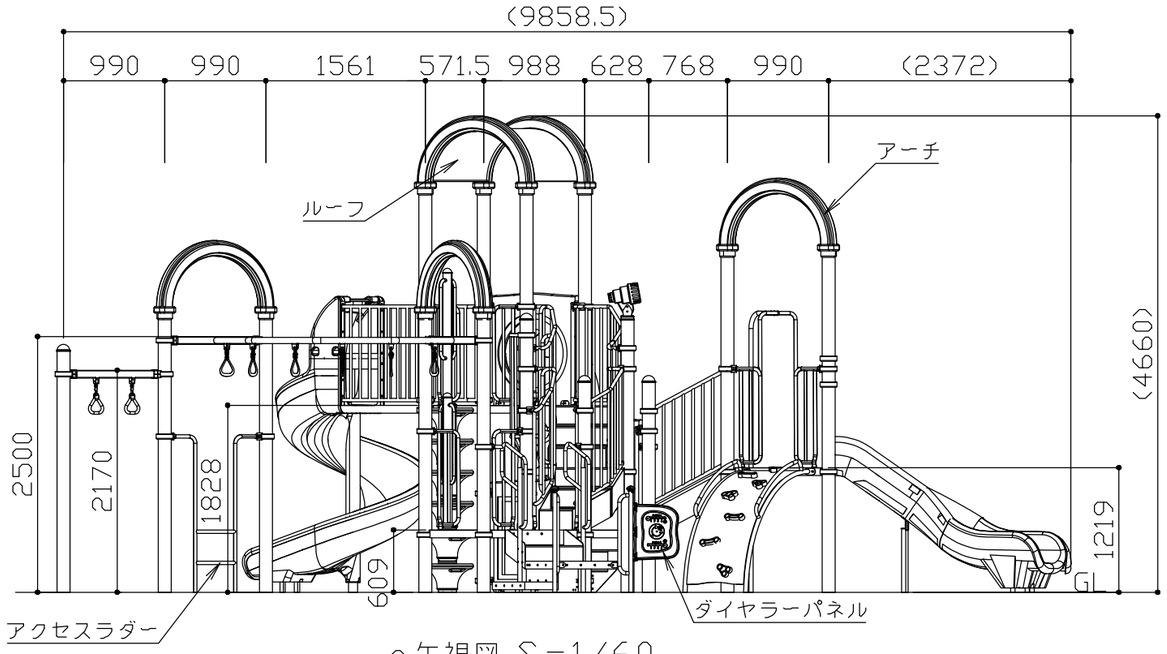

a矢視図 S=1/60

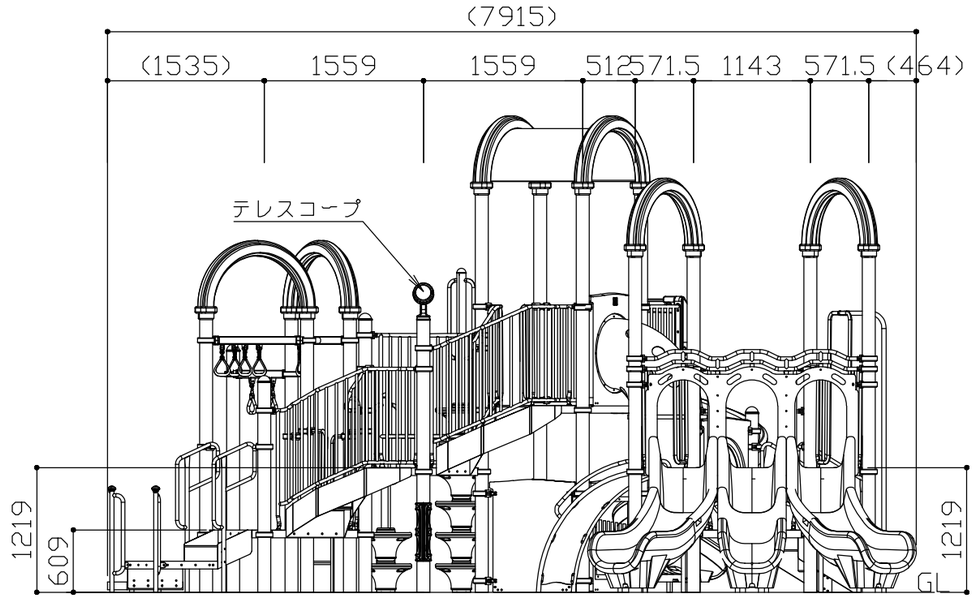

b矢視図 S=1/60

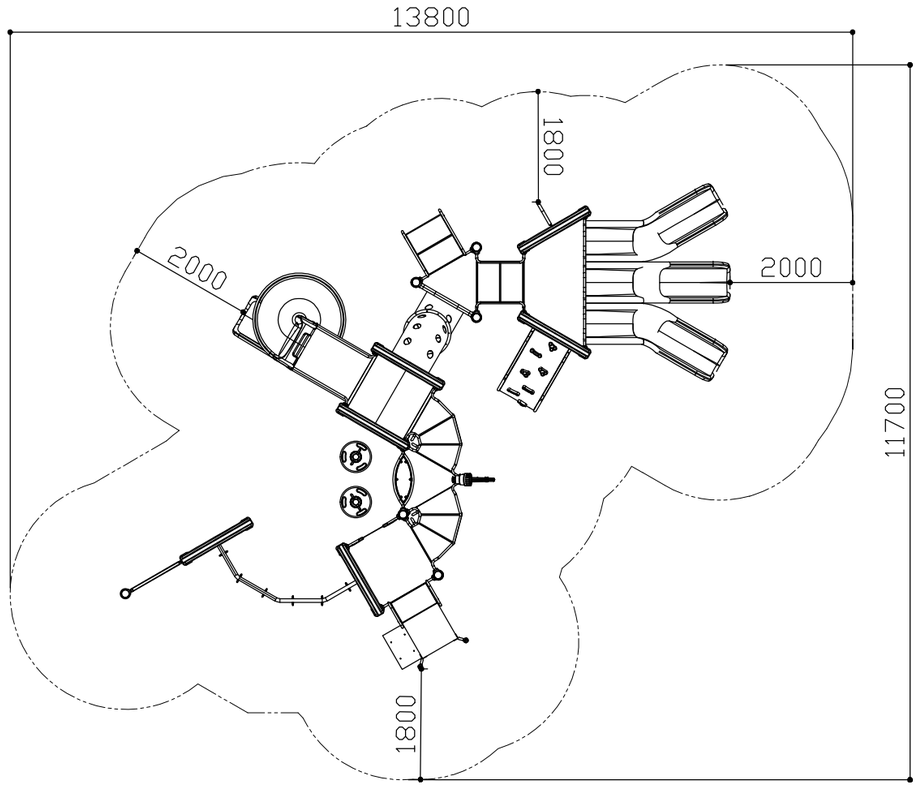

安全領域図 S=1/100

※ 安全領域の寸法は最低限必要な数値を表します。

符号	改定事項	年月日	設計	PC	単位	mm	製品名称	PC-8138-R5	図面番号	YP1A-0024	JOB		SIZE	A3
			製図		縮尺	図示	型番		管理番号		KAI 快工房株式会社			
			検図		番号	2/3	物件名称		年月日	2019.10.01				

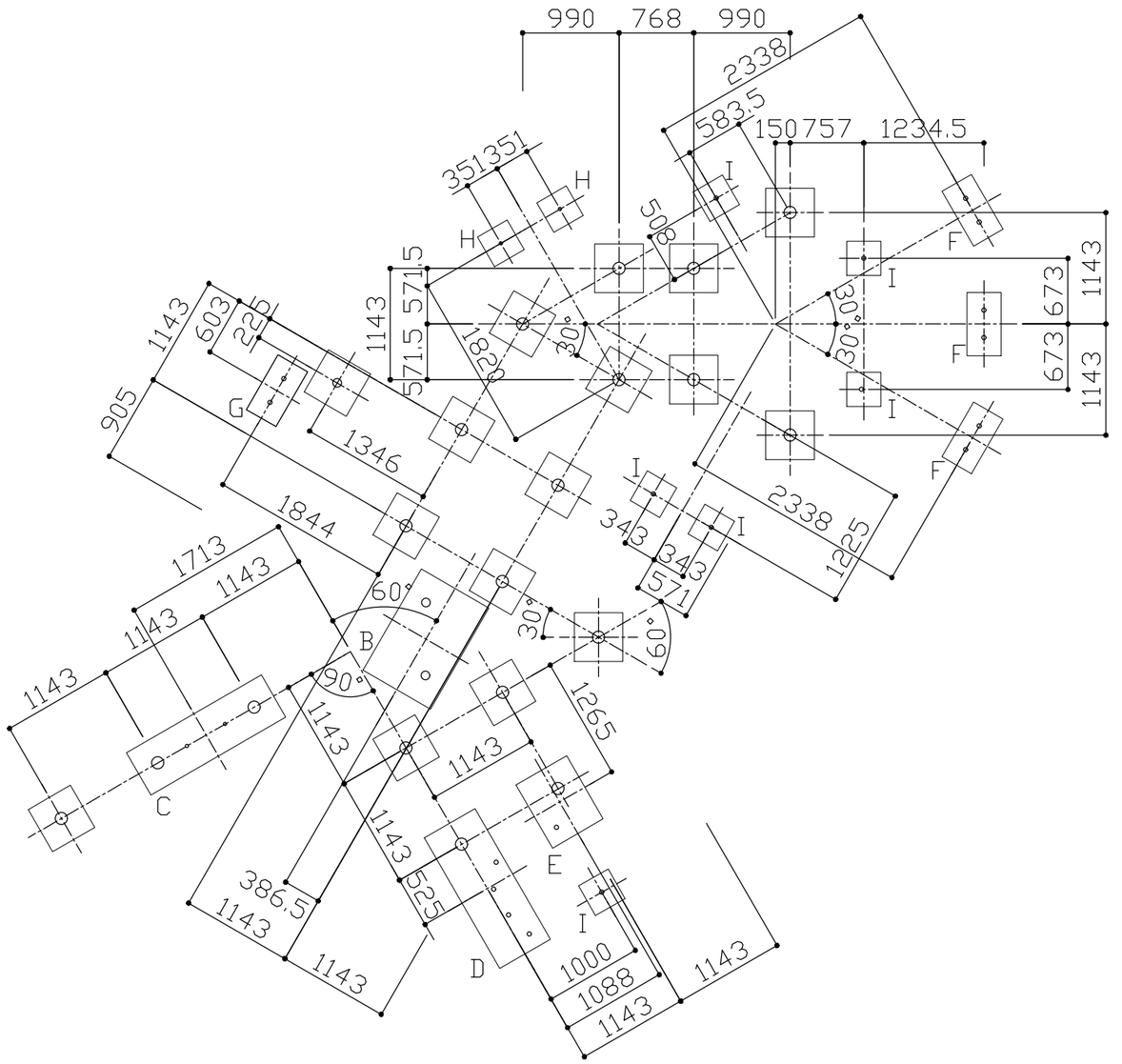

基礎伏せ図 S=1/60

※ 指示なき基礎はAとする。

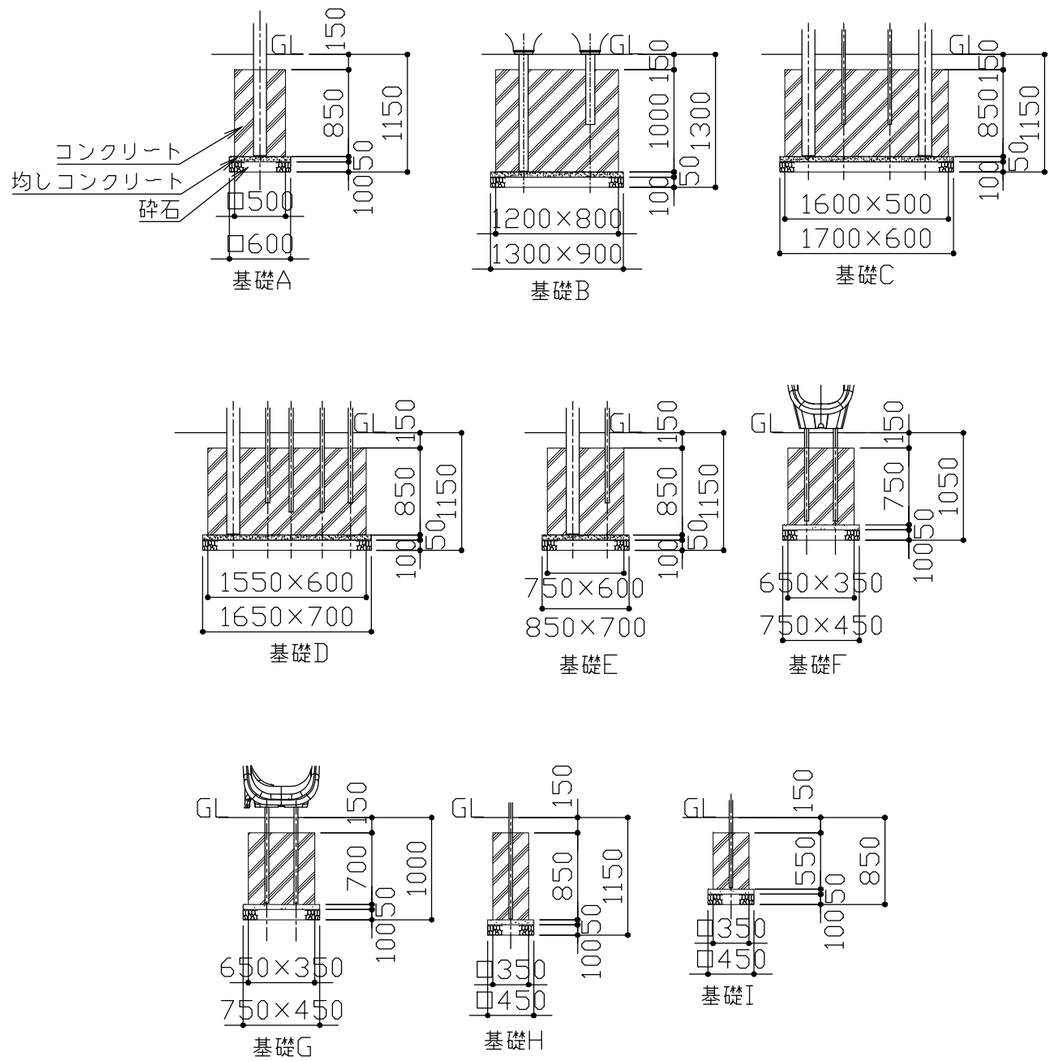

基礎詳細図 S=1/60

符号	改定事項	年月日	設計	PC	単位	mm	製品名称	PC-8138-R5	図面番号	YP1A-0024	JOB		SIZE	A3
			製図		縮尺	図示	型番		管理番号		KAI 快工房株式会社			
			検図		番号	3/3	物件名称		年月日	209.10.01				