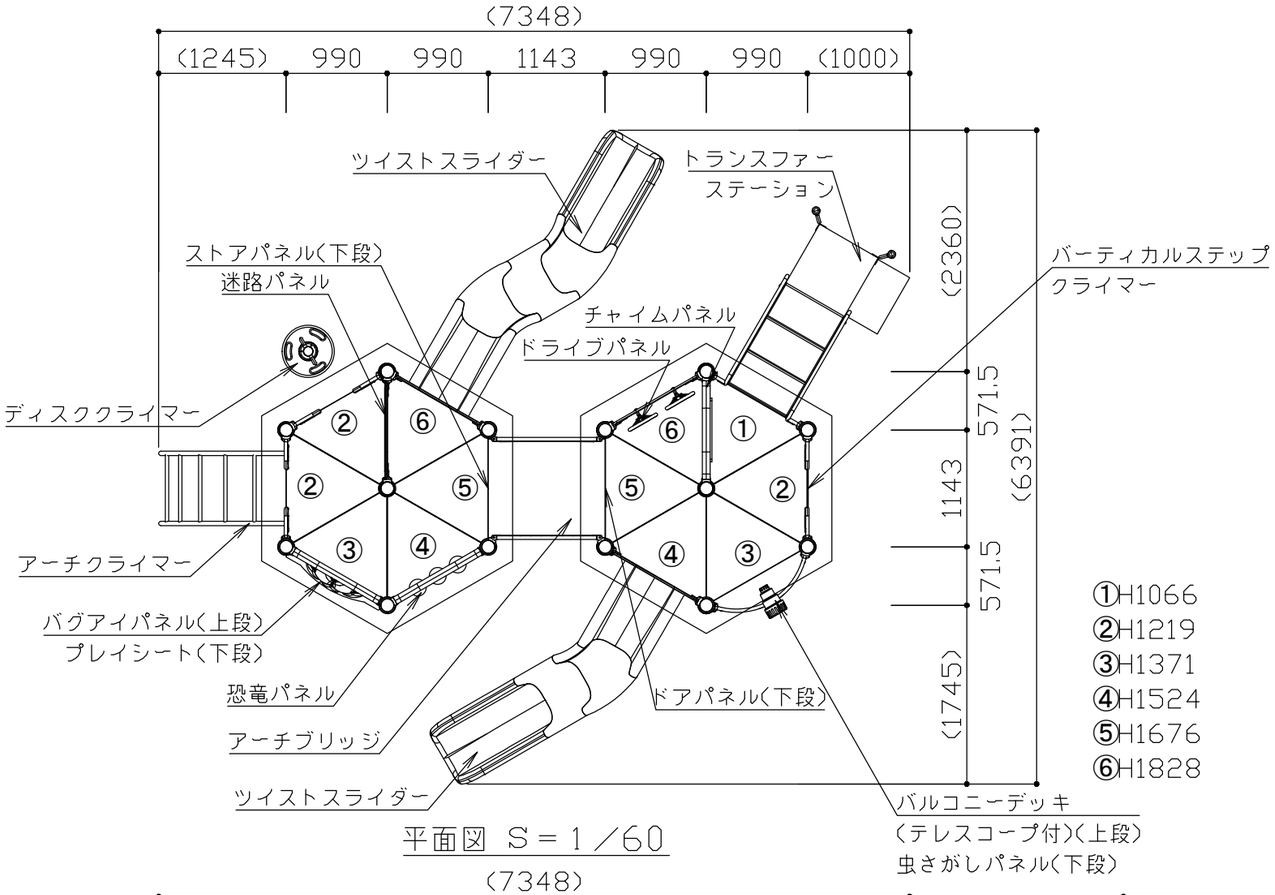

平面図 S＝1／60

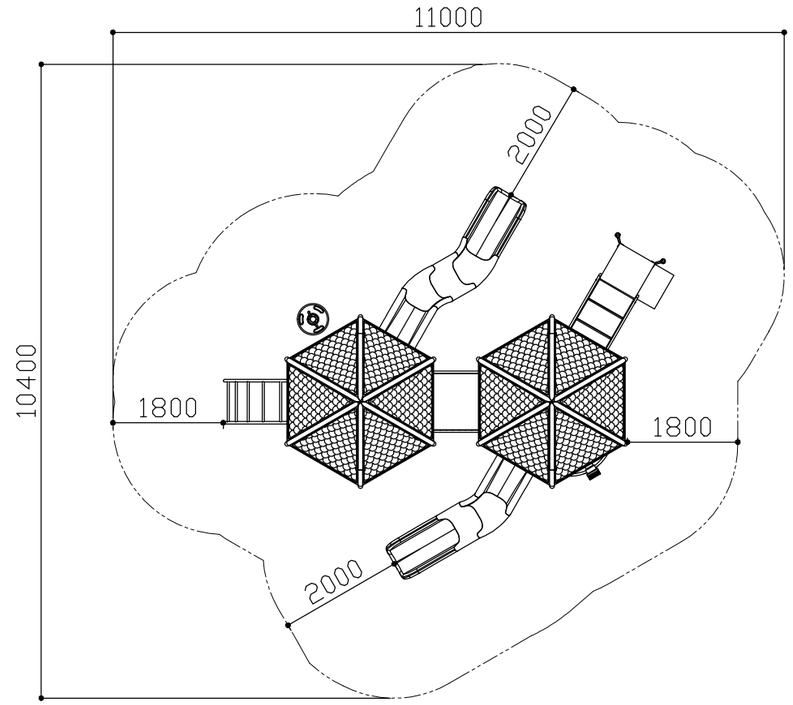

安全領域図 S＝1／100

安全領域の寸法は最低限必要な数値を表します。

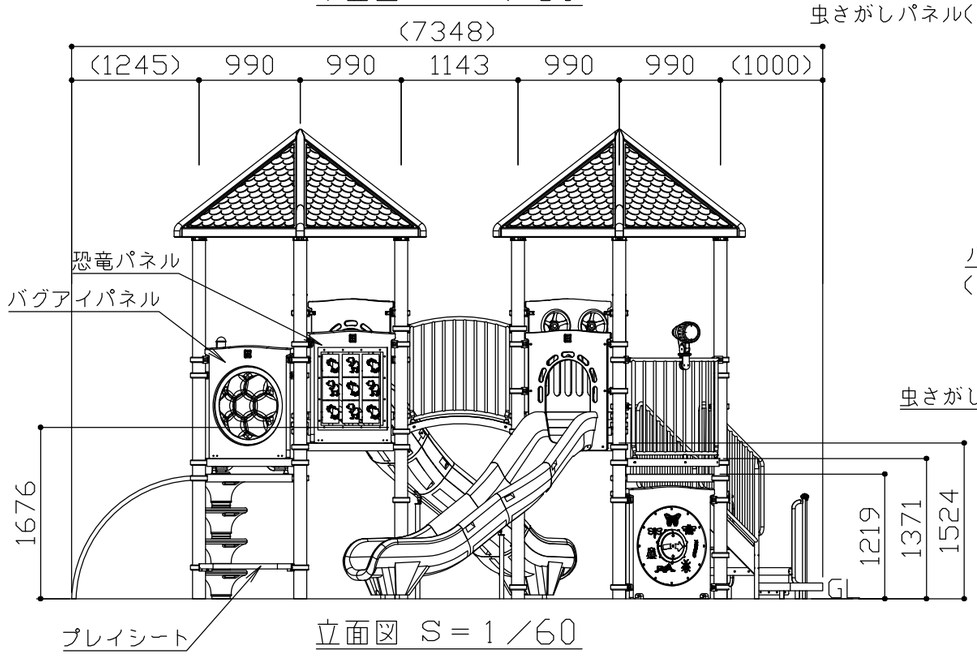

立面図 S＝1／60

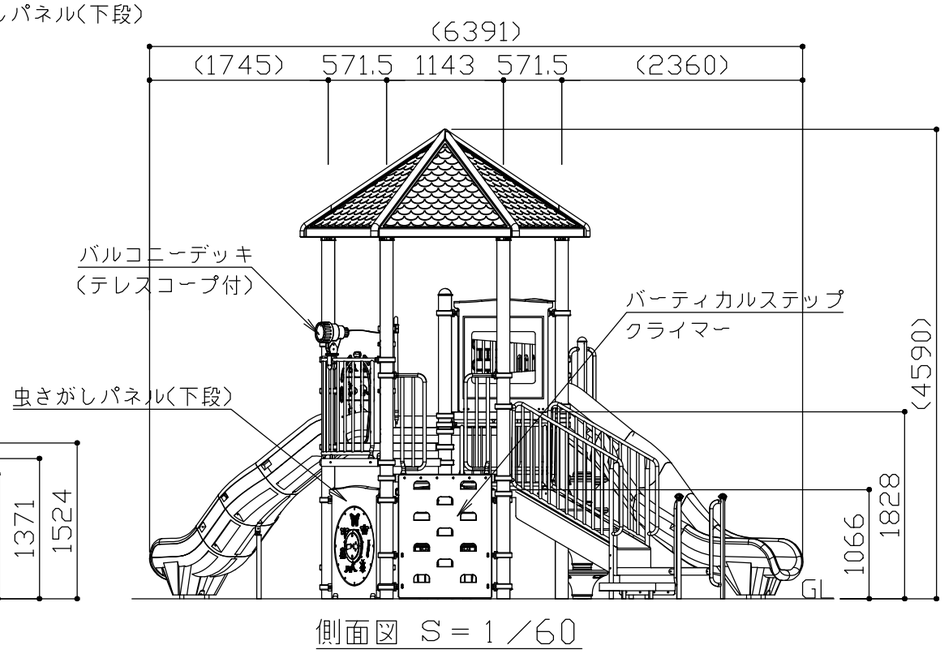

側面図 S＝1／60

符号	改定事項	年月日	設計	PC	単位	mm	製品名称	PC-6148-R5	図面番号	YP1A-0022	JOB		SIZE	A3
			製図		縮尺	図示	型番		管理番号		KAI 快工房株式会社			
			検図		番号	1/2	物件名称		年月日	2019.10.01				

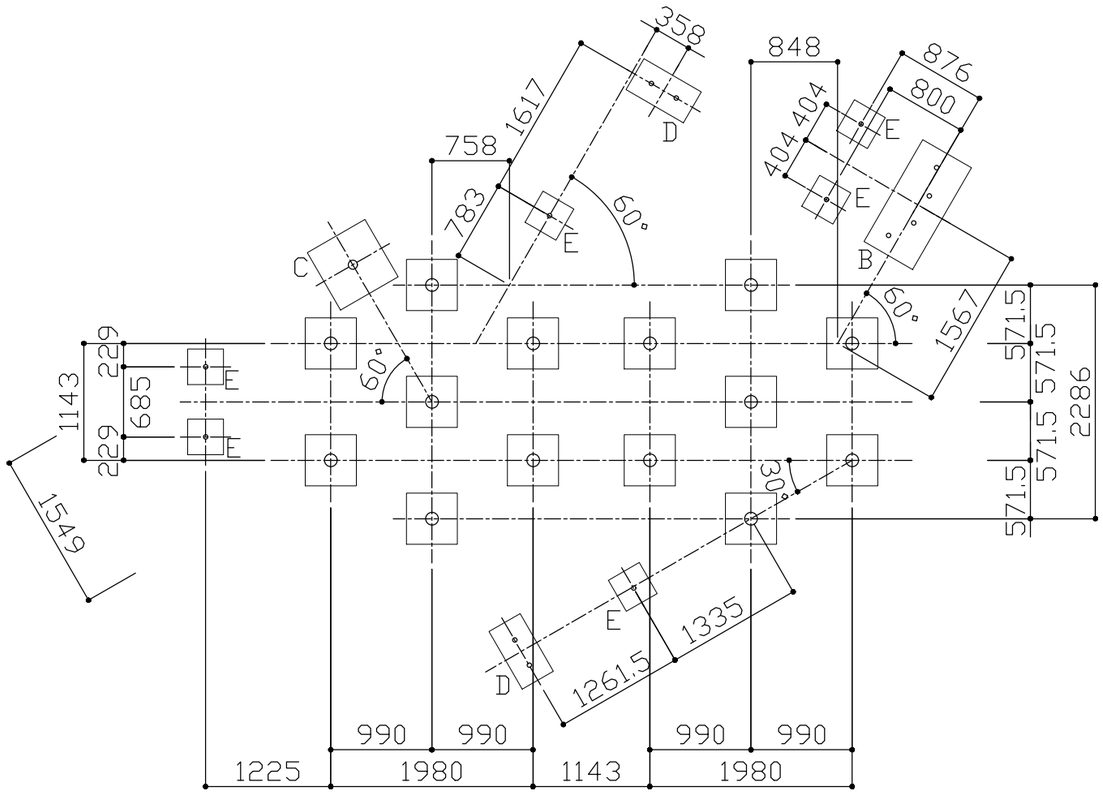

基礎伏図 S＝1／60

特記なき基礎は基礎Aとする。

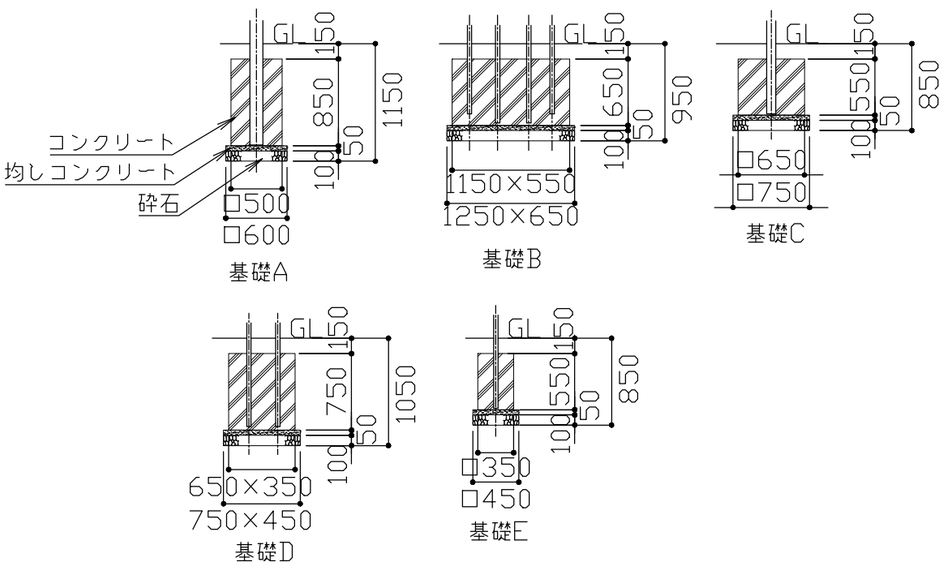

基礎詳細図 S＝1／60

メインポスト：φ127×t3.0 亜鉛メッキ鋼管 ポリエステル粉体塗装仕上
デッキ：t2.6鋼板(パンチング) PVCコーティング
クランプ：アルミダイカスト ポリエステル粉体塗装仕上
ルーフ：ポリエチレン回転成型品
トランスファーステーション：支柱／φ42.1×t3.0 亜鉛メッキ鋼管 ポリエステル粉体塗装仕上
ハンドレール／φ33.4×t2.6 亜鉛メッキ鋼管 ポリエステル粉体塗装仕上
床／t1.8鋼板(パンチング) PVCコーティング
アーチブリッジ：床／t2.6鋼板(パンチング) PVCコーティング
柵／φ33.4×t2.6・φ26.1×t1.8 亜鉛メッキ鋼管 ポリエステル粉体塗装仕上
ツイストスライダー：ポリエチレン回転成型品
ドライブパネル：パネル／高密度ポリエチレン板
ドライブハンドル／アルミダイカスト ポリエステル粉体塗装仕上
バルコニーデッキ(テレスコープ付)：床／t2.6鋼板(パンチング) PVCコーティング
テレスコープ本体／ポリエチレン回転成型品
テレスコープレンズ／ポリカーボネート
ドアパネル：ポリエチレン樹脂製
恐竜パネル：ポリエチレン樹脂製
バグアイパネル：ポリエチレン樹脂製
窓／ポリカーボネート
プレイシート：t2.6鋼板(パンチング) PVCコーティング
チャイムパネル：ポリエチレン樹脂製
チャイム／スチール鋼管
迷路パネル：ポリエチレン樹脂製
ストアパネル：ポリエチレン樹脂製
バーティカルステップクライマー：t2.6鋼板(パンチング) PVCコーティング
ディスククライマー：ディスク／ポリエチレン回転成型品
支柱／φ88.9×t4.1 亜鉛メッキ鋼管 ポリエステル粉体塗装仕上
ハンドル／φ33.4×t2.6 亜鉛メッキ鋼管 ポリエステル粉体塗装仕上

塗装色はメーカー標準色とする。
本製品の使用対象年齢は、3~6歳とする。
本製品は、（一社）日本公園施設業協会SP・SPL表示認定企業製品です。
本製品は、（一社）日本公園施設業協会団体賠償責任保険の加入製品とする。
本製品の設計図面の変更、模倣を禁止いたします。
製品の安全性、品質向上の為予告なく構造及び寸法等を変更する場合が有ります。

符号	改定事項	年月日	設計	PC	単位	mm	製品名称	PC-6148-R5	図面番号	YP1A-0022	JOB		SIZE	A3
			製図		縮尺	図示	型番		管理番号		KAI 快工房株式会社			
			検図		番号	2/2	物件名称		年月日	2019.10.01				