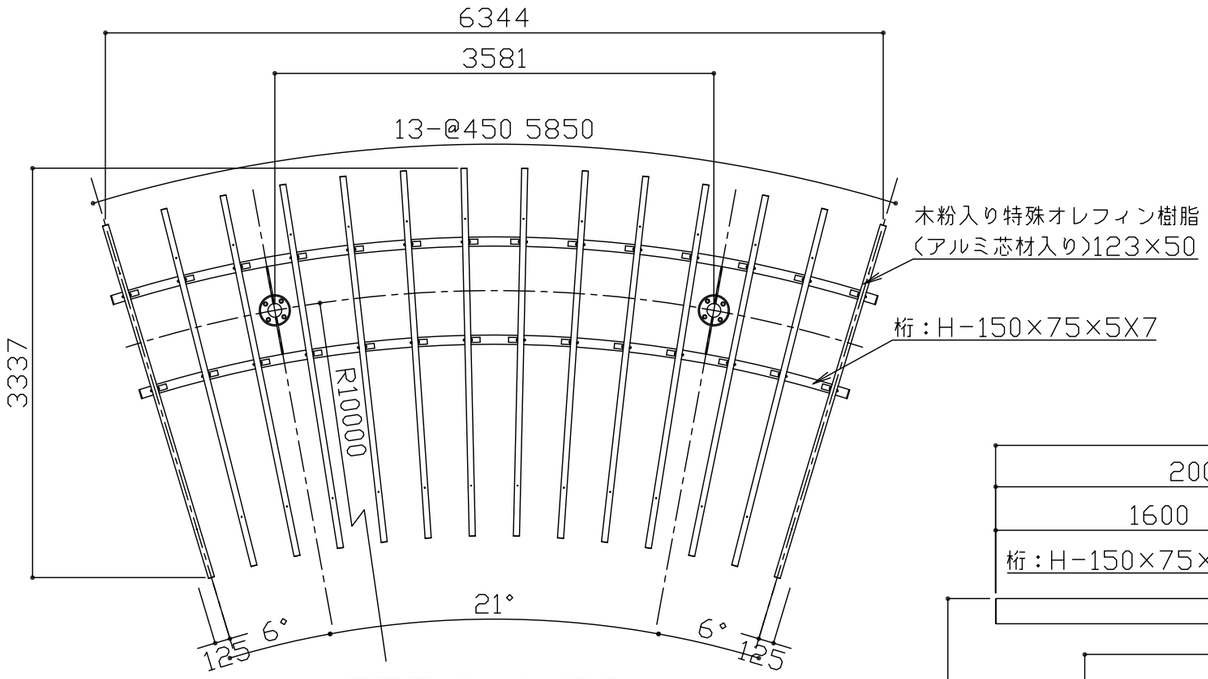

平面図 S＝1／50

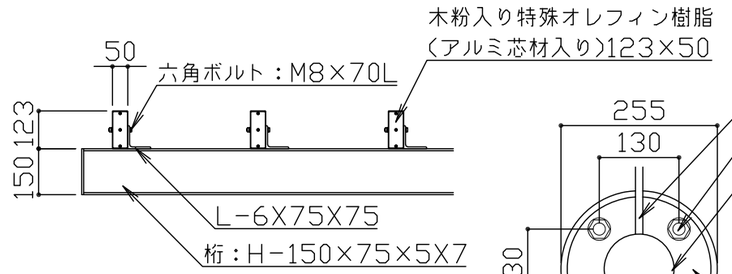

桟木取付部 S＝1／20

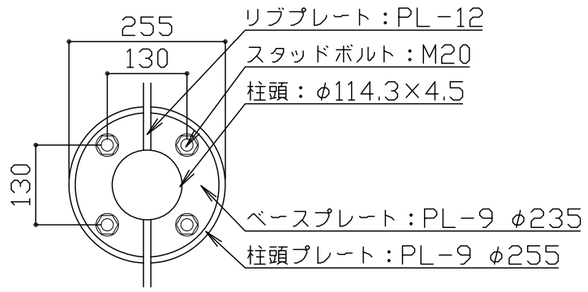

柱頭部 S＝1／10

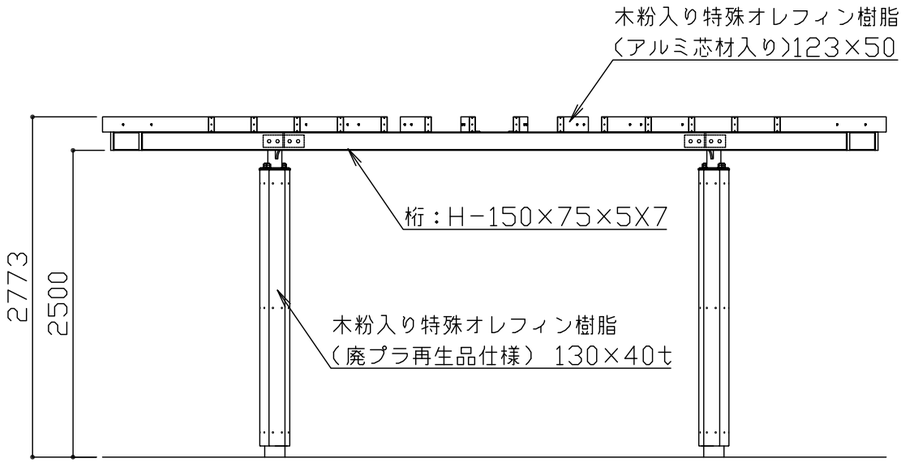

立面図 S＝1／50

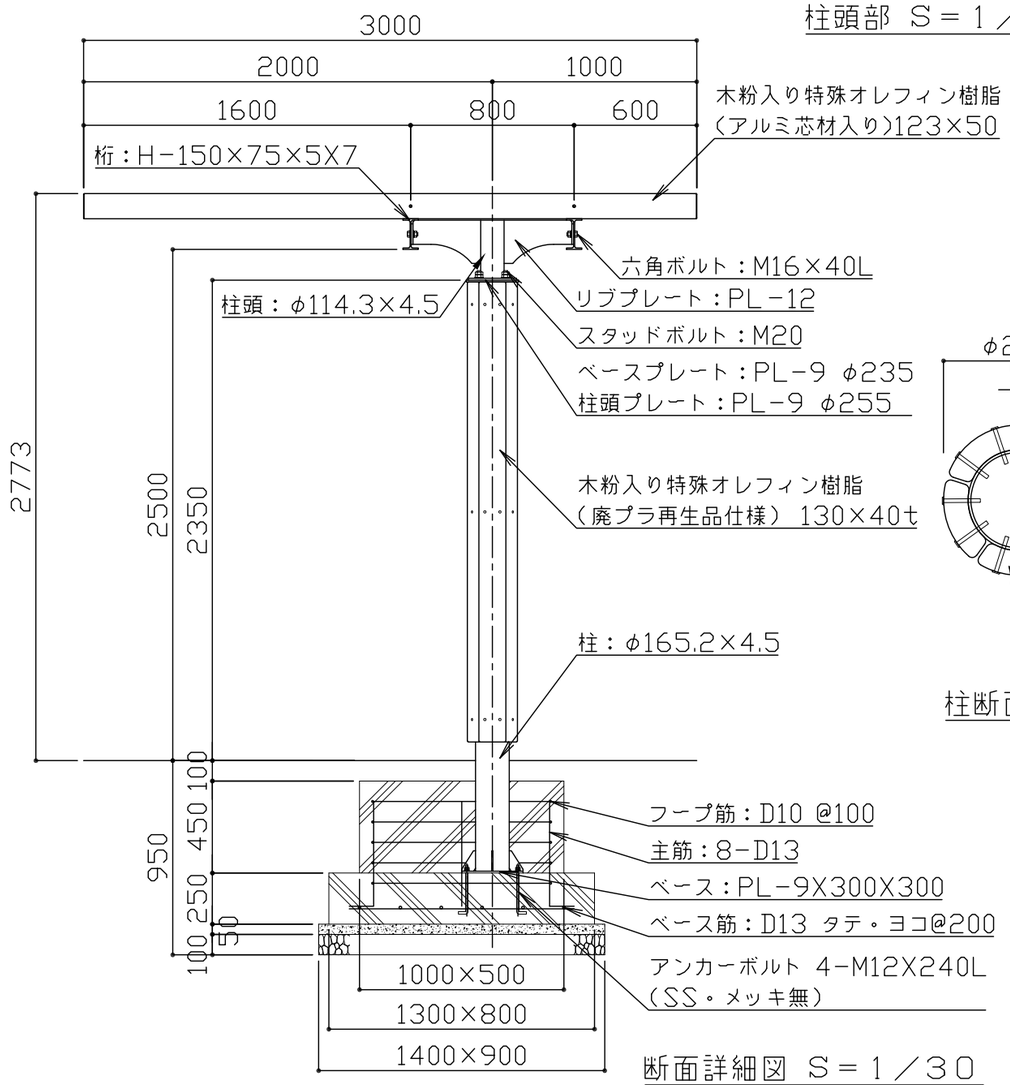

断面詳細図 S＝1／30

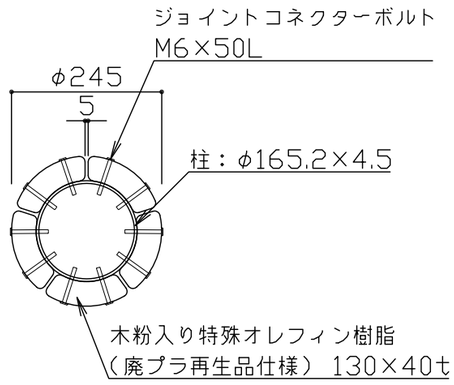

柱断面図 S＝1／10

鋼材は電気亜鉛メッキ処理の上、ウレタン樹脂系塗料塗装仕上げとする。
桟木は木粉入り特殊オレフィン樹脂(アルミニュウム合金押し出し型材入り)とする。
合成木材は、木粉入り特殊オレフィン樹脂(廃プラ再生品仕様)とする。
ボルト・ナット類はステンレスとする。(アンカーボルトは除く。)
本製品は、(一社)日本公園施設業協会SP・SPL表示認定企業製品です。
本製品は、(一社)日本公園施設業協会団体賠償責任保険の加入製品とする。
本製品の設計図面の変更、模倣を禁止いたします。

符号	改定事項	年月日	設計		単位	mm	製品名称	パーゴラ ベーシックシリーズ 109シングル偏芯柱タイプ	図面番号	FA-112-S01	JOB	FA-1	SIZE	A3
			製図	小石川	縮尺	図示	型番	FA-112	管理番号		快工房株式会社			
			検図	飯塚	番号	1/1			年月日	2017.03.01				