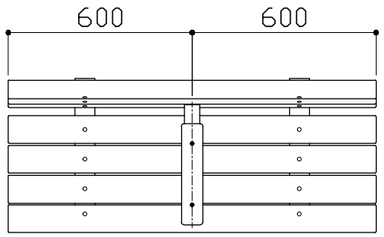

平面図 S＝1／20

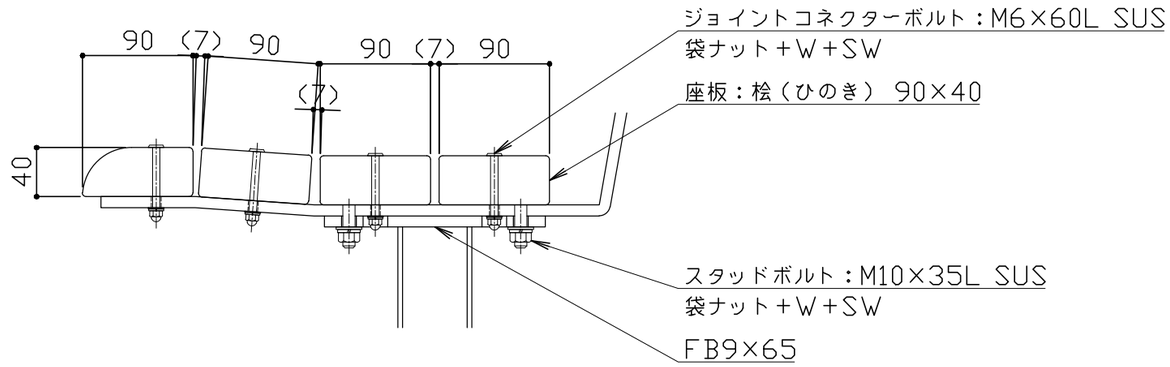

座板取付詳細図 S＝1／5

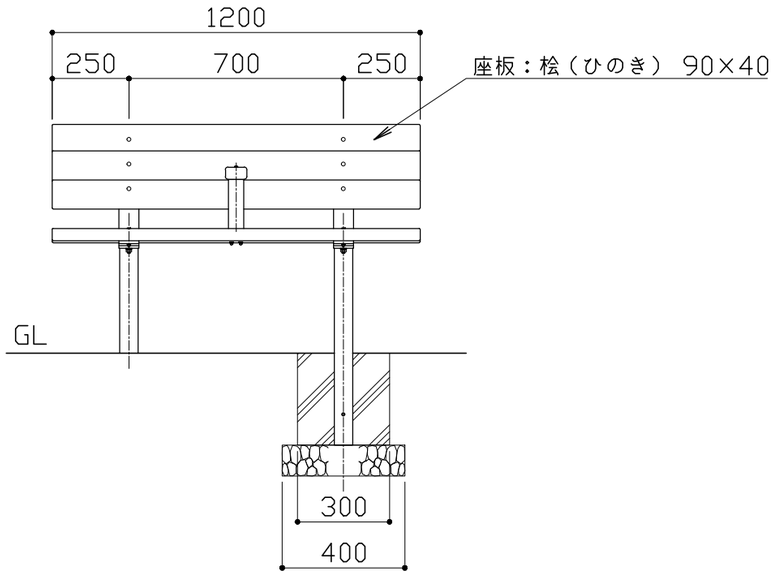

立面図 S＝1／20

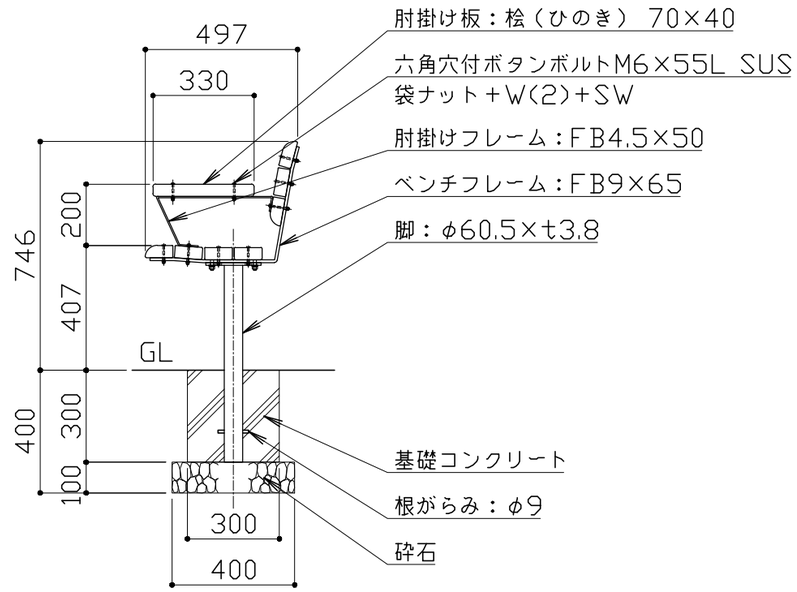

側面図 S＝1／20

座板／肘掛け板は桧（ひのき）とし、AAC加圧注入防腐処理木材とする。
鋼材部は電気亜鉛めっき処理後アクリル樹脂塗料焼付塗装仕上げとする。
ボルト・ナット類はステンレスとする。
本製品は、（一社）日本公園施設業協会SP・SPL表示認定企業製品です。
本製品は、（一社）日本公園施設業協会団体賠償責任保険の加入製品とする。
本製品の設計図面の変更、模倣を禁止いたします。

改定事項	年月日	設計		単位	mm	番号	製品名称	ベンチ スチールフレーム122タイプ	図面番号		kaikobo 快工房株式会社
		製図	CT31	縮尺	図示	1/1	型番	K2200-0114	管理番号		
		検図	KT27	SIZE	A3		物件名称		年月日	2026.04.01	