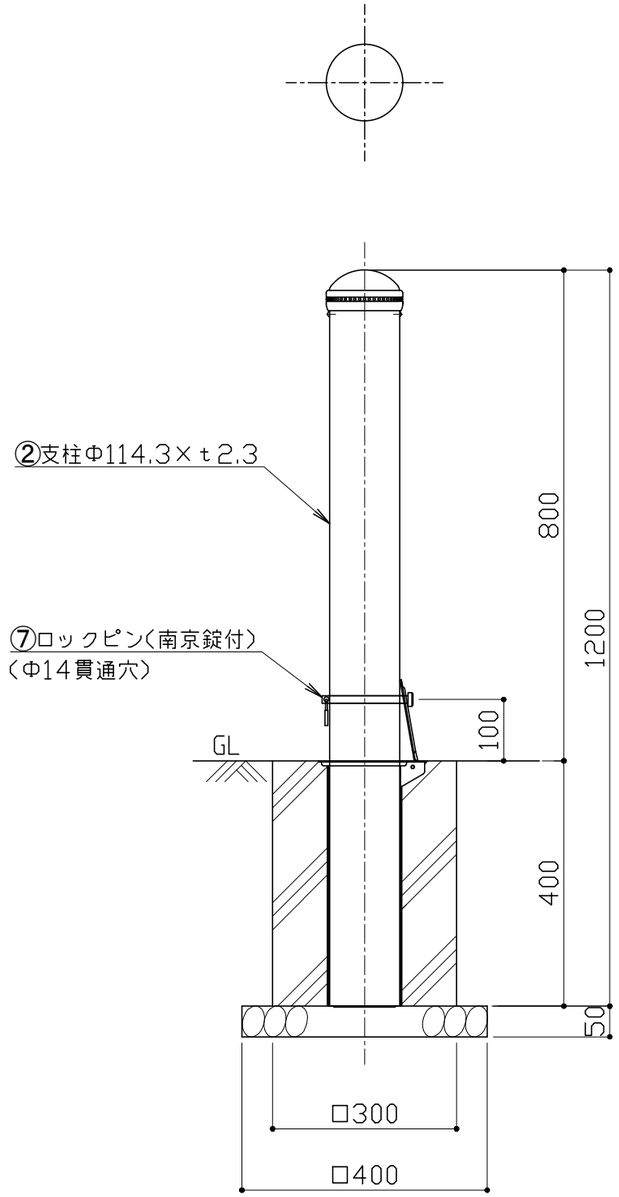

立面図 S＝1／10

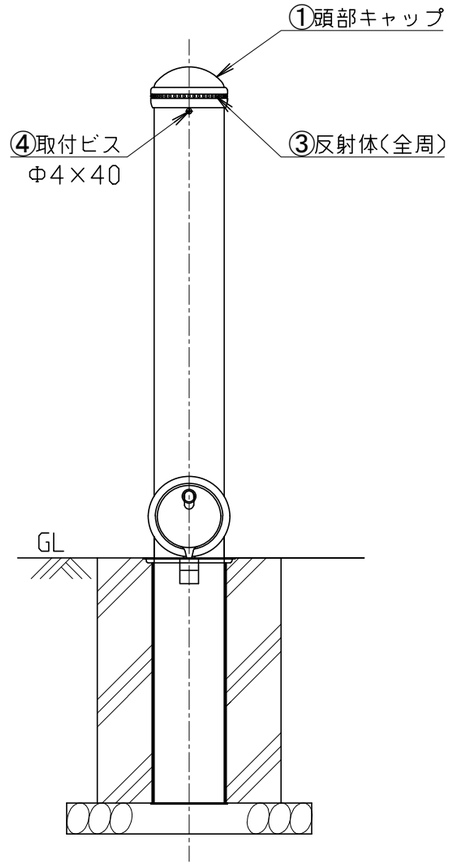

側面図 S＝1／10

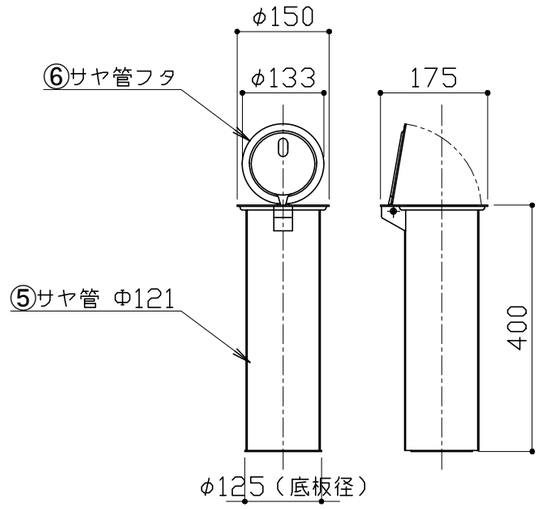

サヤ管図 S＝1／10

部番	品　　名	材　　質	摘　　要
1	頭部キャップ	PC	ポリカーボネート樹脂
2	支　　柱	STK400	亜鉛めっき＋静電粉体塗装
3	反 射 体	ガラスビーズ	ベース　黒・反射体　黄
4	取付ビス	SUS	φ4×40 タッピンねじ
5	サ ヤ 管	SPCC	溶融亜鉛めっき
6	サヤ管フタ	SUS	
7	ロックピン	SUS	φ12×140・南京錠 25mm

製品の仕様は、改良のため予告なく変更することがあります。
本製品は、(一社)日本公園施設業協会SP・SPL表示認定企業製品です。
本製品は、(一社)日本公園施設業協会の賠償責任保険の加入製品とする。
本製品の設計図面の変更、模倣を禁止いたします。

改定事項	年月日	設計	SJC	単位	mm	番号	製品名称	車止め　スチールタイプ	図面番号	
		製図		縮尺	図示	1/1	型　番	HKB-114-80D	管理番号	
		検図		SIZE	A3		物件名称		年月日	2026.04.01

kaikobo
快工房株式会社