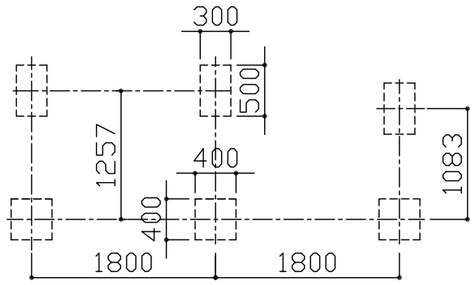

基礎伏図 S＝1／60

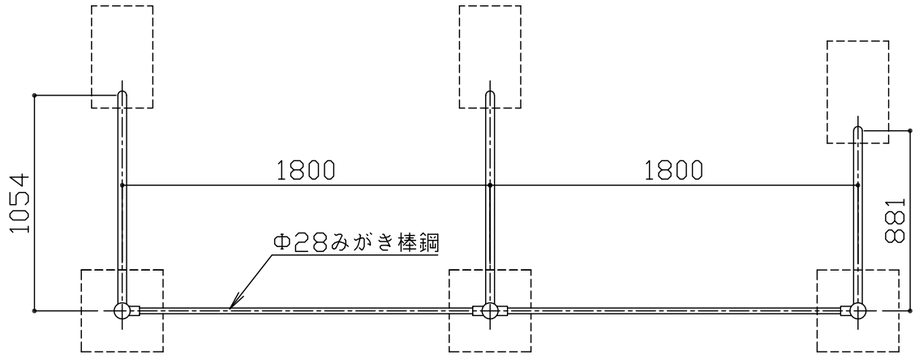

平面図 S＝1／30

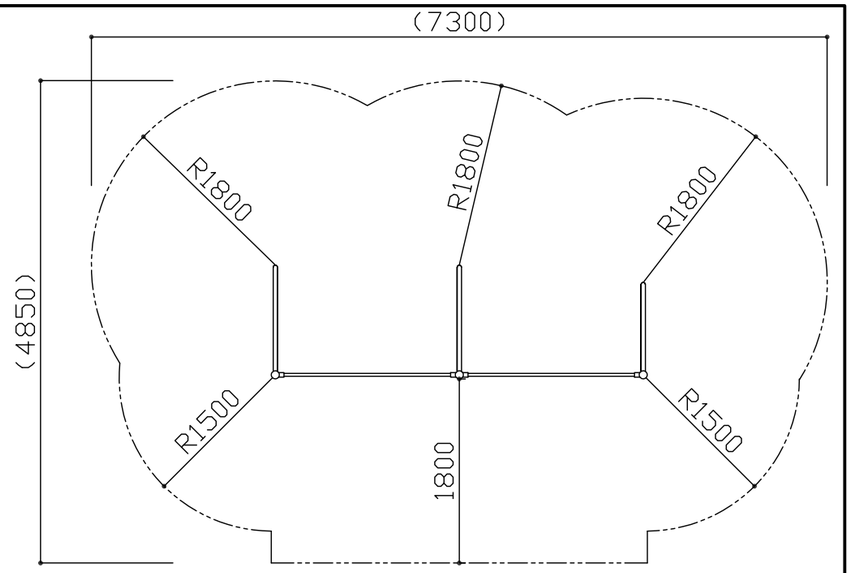

＊安全領域平面図 S＝1：60

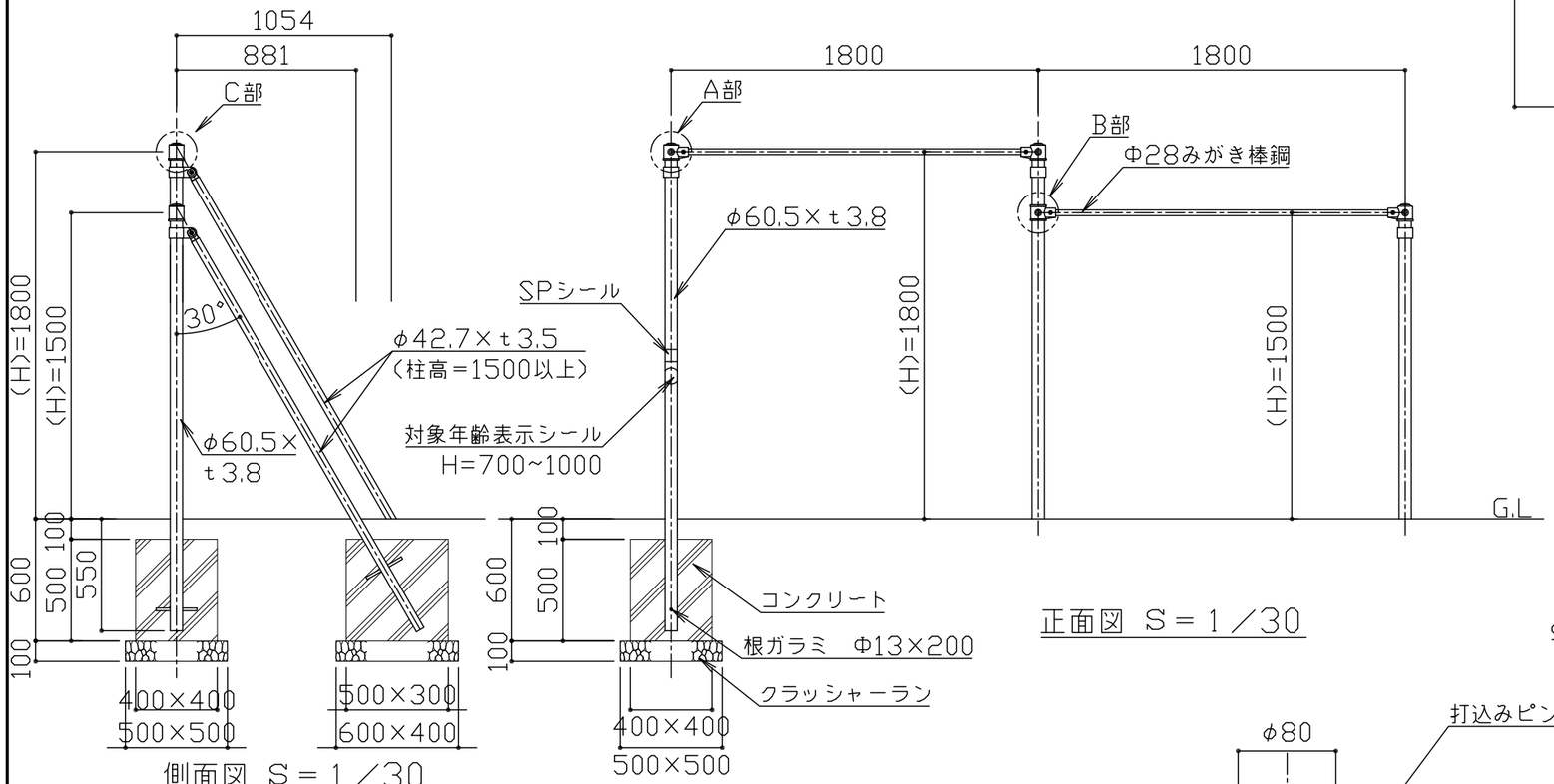

側面図 S＝1／30

正面図 S＝1／30

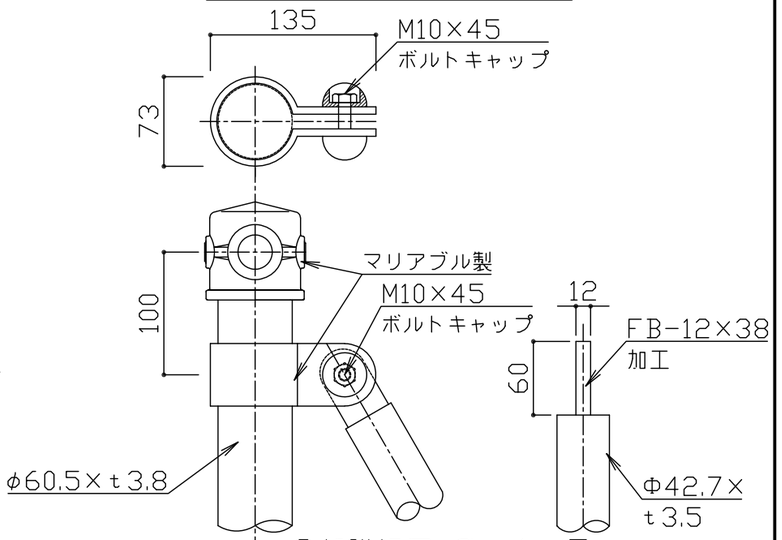

C部詳細図 S＝1／5

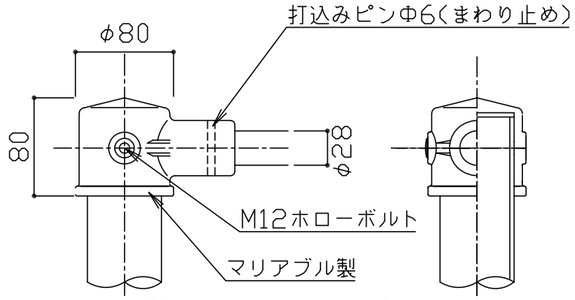

A部詳細図 S＝1／5

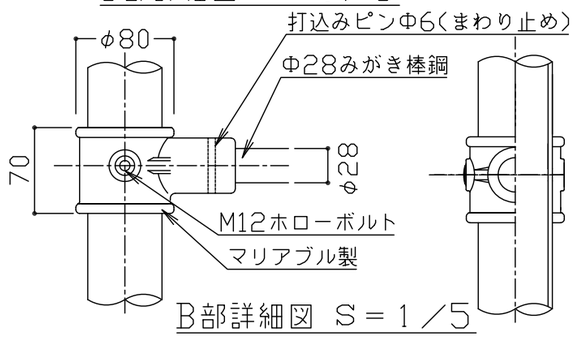

B部詳細図 S＝1／5

JISGに準拠する配管又は構造用炭素鋼鋼管及び鋼材とする。
鋼材は亜鉛メッキ（電気又は溶融）とし、環境対応型焼付塗装仕上げとする。
使用するボルト類は全てステンレス製とする。
マリアブル鋳鉄は電気亜鉛メッキ（4級以上）処理の上、環境対応型焼付塗装仕上げとする。
対象年齢は、児童/6～12歳とする。 （H）は落下高さとする。
本製品はJPFA-SP-S:2014に準拠した製品とする。（＊印の寸法は注意すべき規定項目）
本製品は、（一社）日本公園施設業協会SP・SPL表示認定企業製品です。
本製品は、（一社）日本公園施設業協会団体賠償責任保険の加入製品とする。
本製品の設計図面の変更、模倣を禁止いたします。

符号	改定事項	年月日	設計	MSS	単位	mm	製品名称	2連高鉄棒	図面番号		JOB		SIZE	A3
			製図	K	縮尺	図示	型番	HB-1500W-2018	管理番号	MT2-C	快工房株式会社			
			検図	K	番号	1/1	物件名称		年月日	2018.12.10				