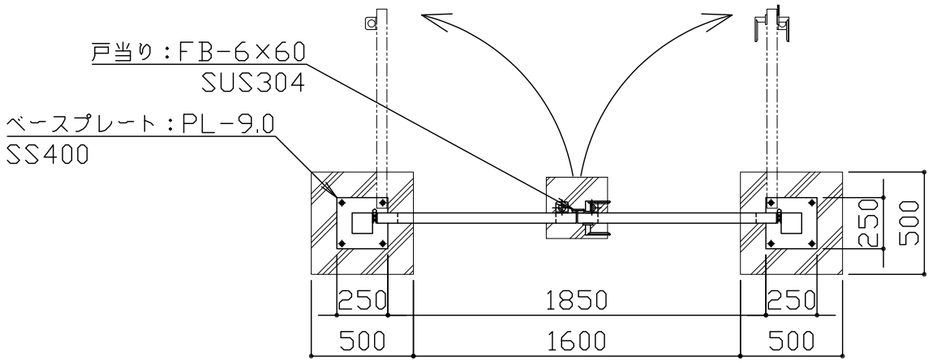

平面図 S＝1／30

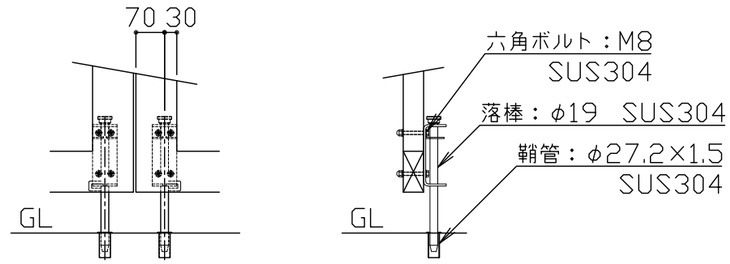

落棒詳細図 S＝1／15

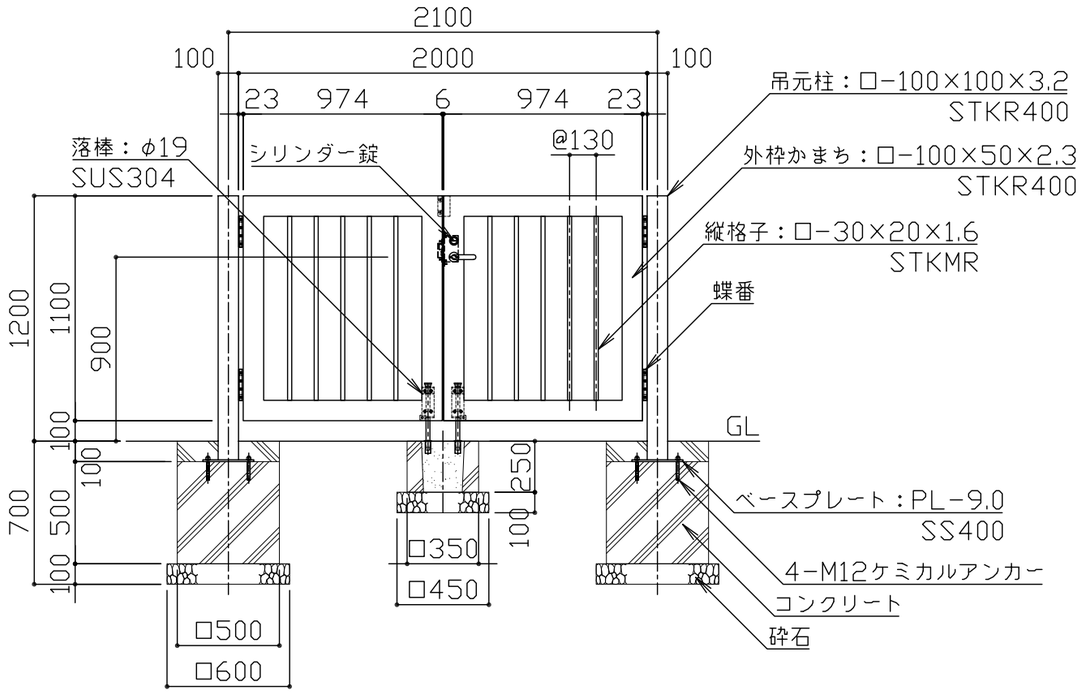

正面図 S＝1／30

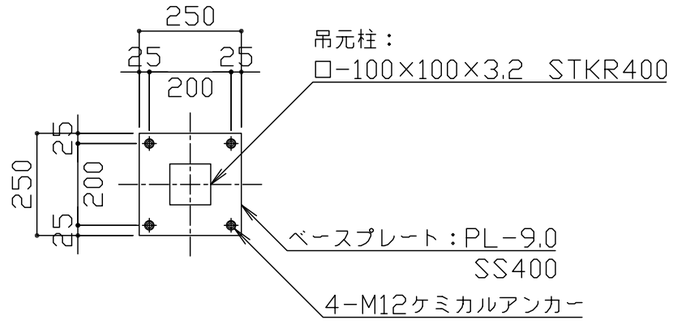

ベースプレート詳細図 S＝1／15

鋼材は電気亜鉛めっき処理の上、見え掛かり部はウレタン樹脂塗装仕上げとする。
（シリンダー錠・蝶番・落棒を除く）
落棒は電解研磨仕上げとする。
本製品は、（一社）日本公園施設業協会SP・SPL表示認定企業製品です。
本製品は、（一社）日本公園施設業協会団体賠償責任保険の加入製品とする。
本製品の設計図面の変更、模倣を禁止いたします。

改定事項	年月日	設計	H	単位	mm	番号	製品名称	回転式開戸・両開き　スチール	図面番号	
基礎サイズ・落し棒・戸当り修正	2021.12.01	製図		縮尺	図示	1/1	型番	KATA-10W12-T	管理番号	
		検図		SIZE	A3		物件名称		年月日	2026.04.01

kaikobo
快工房株式会社