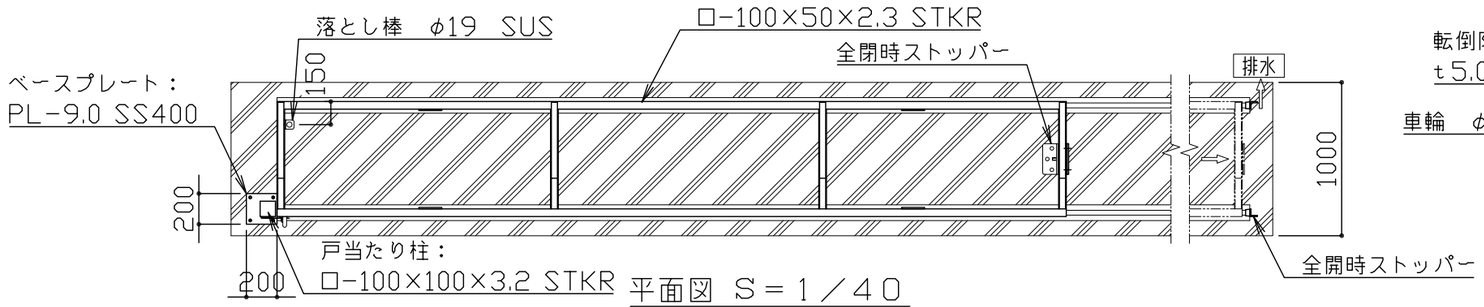

平面図　S＝1／40

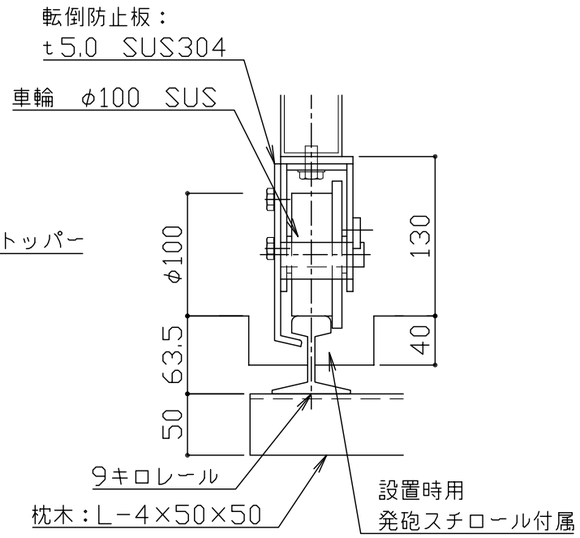

車輪部詳細図　S＝1／5

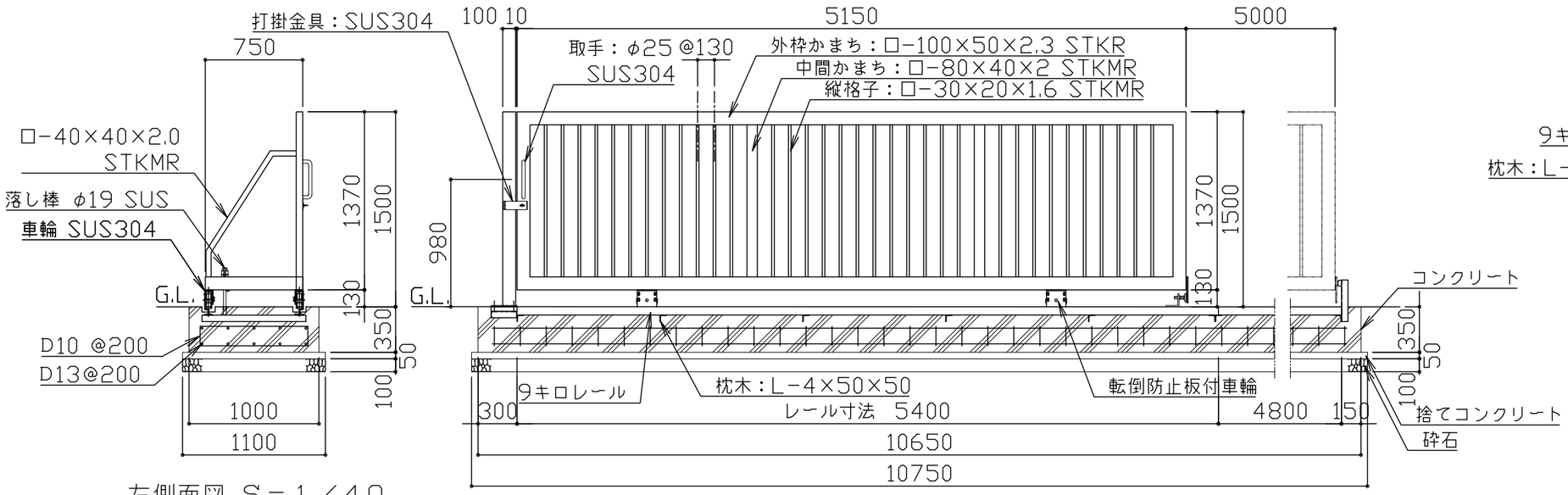

左側面図　S＝1／40

立面図　S＝1／40

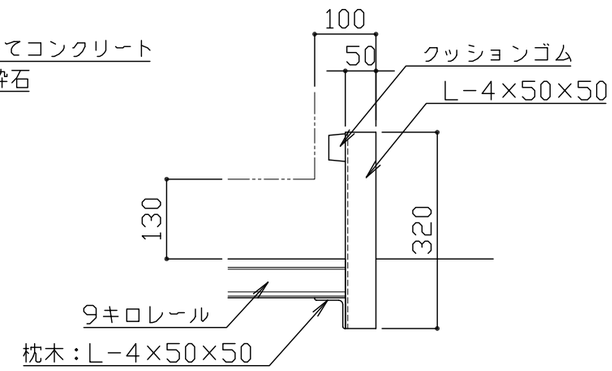

全開時ストッパー詳細図　S＝1／10

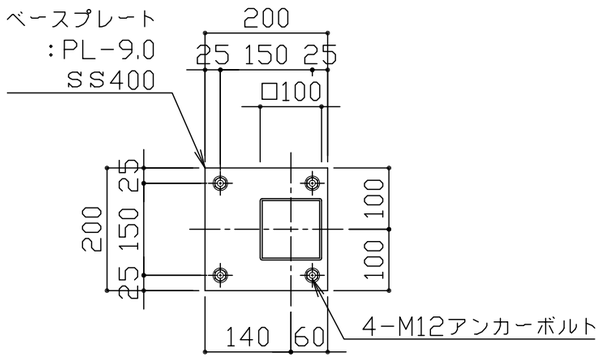

ベースプレート詳細図　S＝1／10

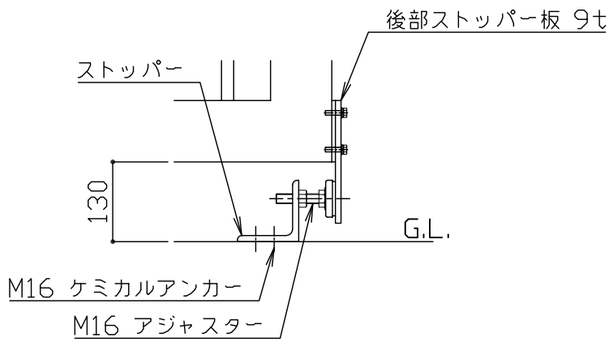

全閉時ストッパー詳細図　S＝1／10

鋼材は電気亜鉛めっき処理の上、見え掛かり部はウレタン樹脂塗装仕上げとする。
（掛け金・取手・落とし棒・ボルト類・レールを除く）
掛け金、取手は#400研磨仕上げとする。落し棒は電解研磨仕上げとする。
レールは錆止め塗装仕上げとする。
本製品は、（一社）日本公園施設業協会SP・SPL表示認定企業製品です。
本製品は、（一社）日本公園施設業協会団体賠償責任保険の加入製品とする。
本製品の設計図面の変更、模倣を禁止いたします。

改定事項	年月日	設計	H	単位	mm	番号	製品名称	台車式引戸　スチール　片引き　W5000×H1500	図面番号		kaikobo 快工房株式会社
		製図		縮尺	図示	1/1	型番	KASA-50S15-T	管理番号		
		検図		SIZE	A3		物件名称		年月日	2026.04.01	