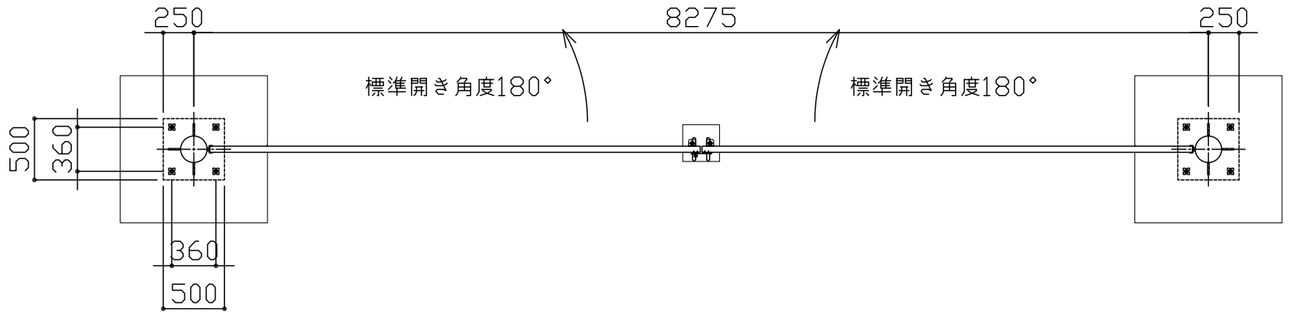

平面図 S＝1／50

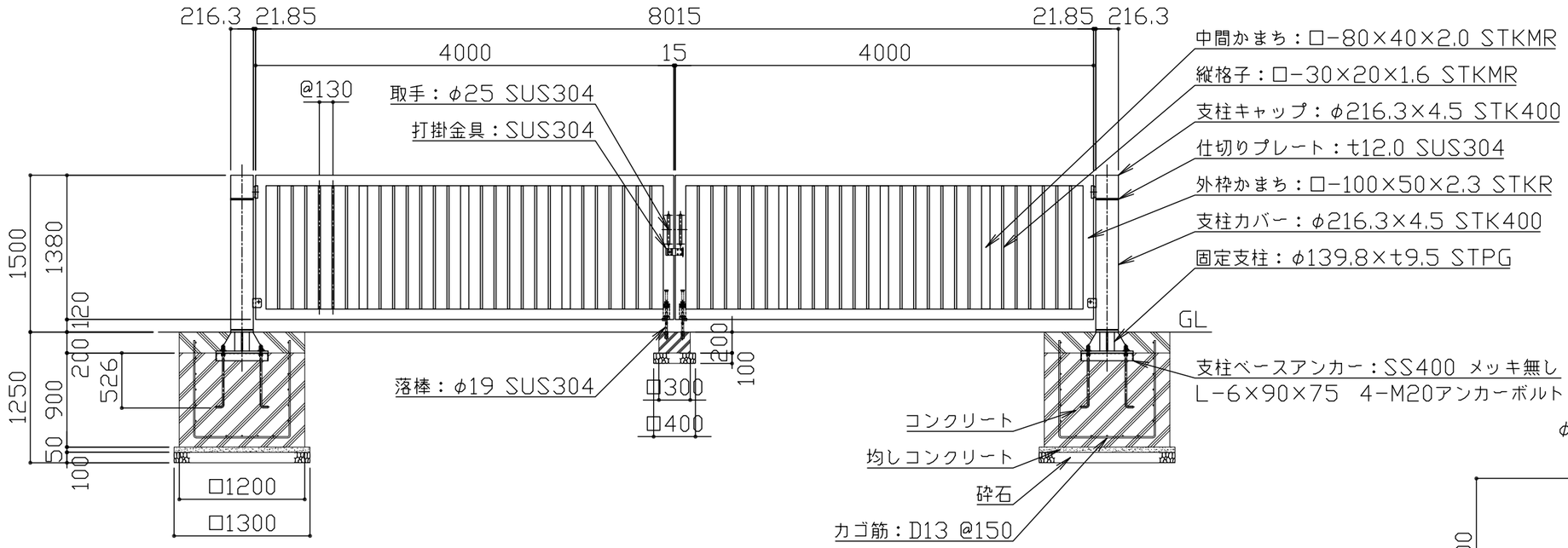

立面図 S＝1／50

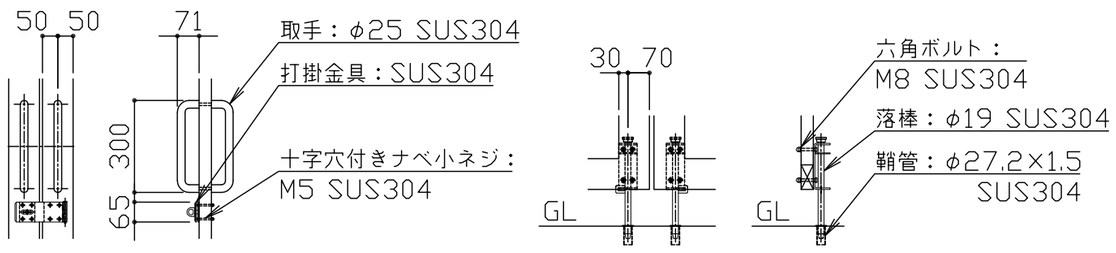

詳細図 S＝1／20

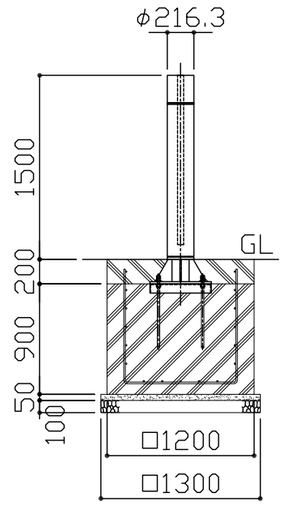

側面図 S＝1／50

- 鋼材は亜鉛メッキ済鋼管もしくは電気亜鉛めっき処理材を使用し、
  メッキ見え掛かり部はウレタン樹脂塗装仕上げとする
  （取手・打掛金具・落棒を除く）。
- 取手・打掛金具は#400研磨仕上げとし、落棒は電解研磨仕上げとする。
- 回転方向指定機能（反対側回転角度2°以内）レベル調整機構付きとする。

※ 本製品は、（一社）日本公園施設業協会SP・SPL表示認定企業製品です。
※ 本製品は、（一社）日本公園施設業協会団体賠償責任保険の加入製品とする。
※ 本製品の設計図面の変更、模倣を禁止いたします。

改定事項	年月日	設計	H	単位	mm	番号	製品名称	支柱回転式開戸 スチール 両開き	図面番号	
		製図		縮尺	図示	1/1	型番	KAPA-40W15-T	管理番号	
		検図		SIZE	A3		物件名称		年月日	2026.04.01

kaikobo
快工房株式会社