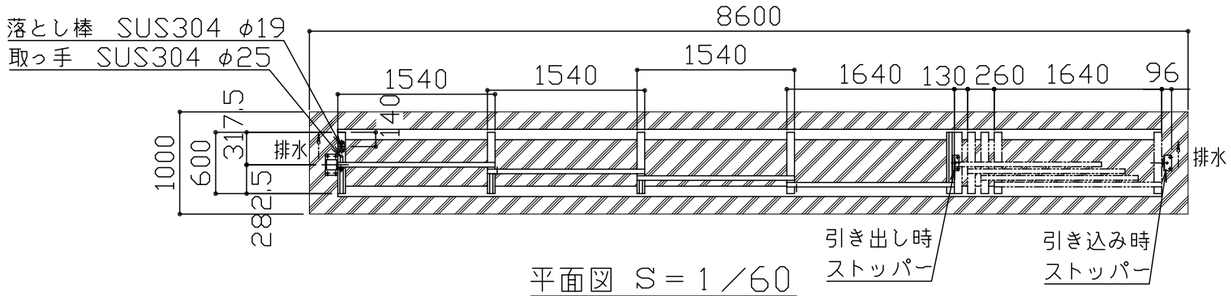

平面図　S＝1／60

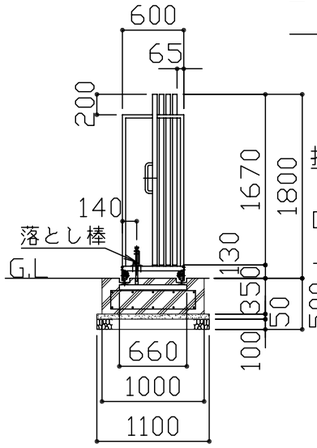

側面図　S＝1／60

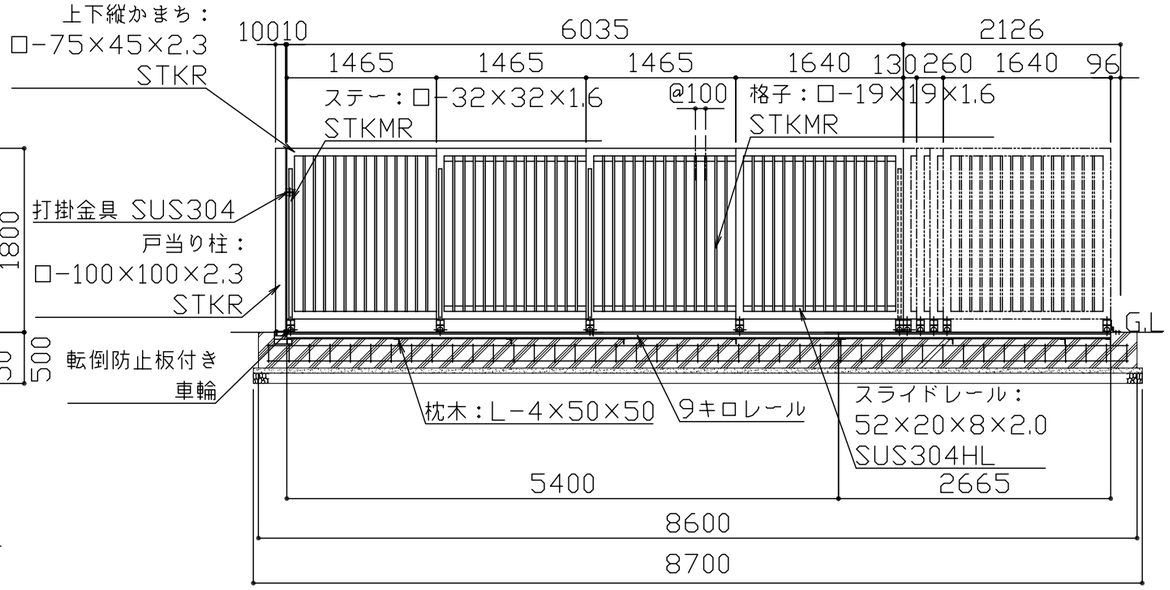

立面図　S＝1／60

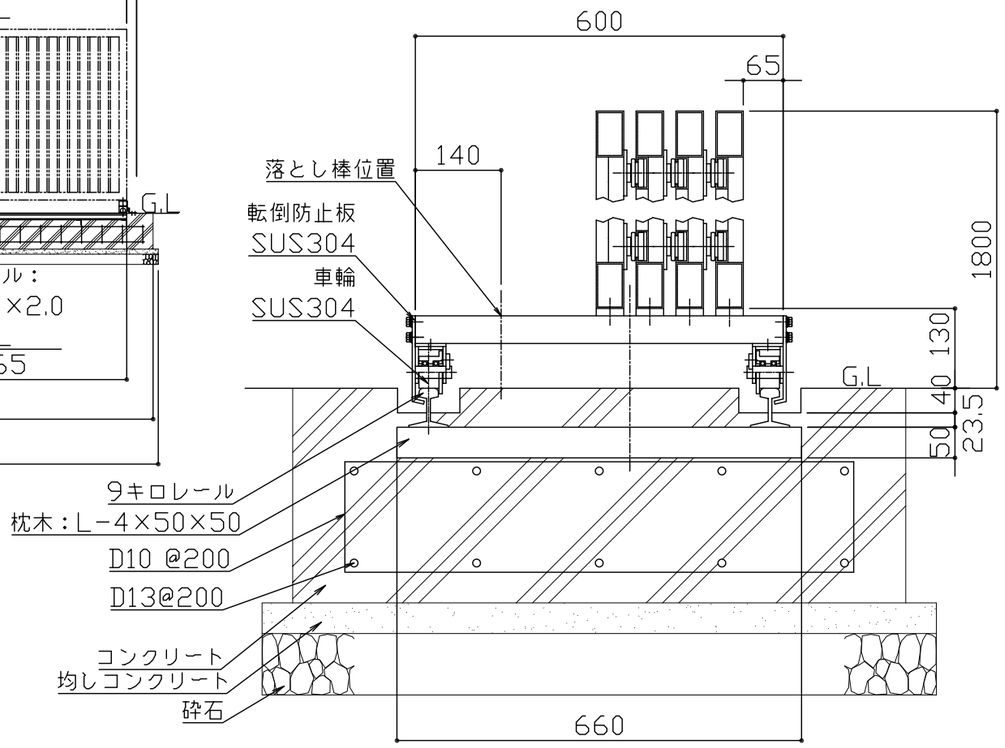

引戸断面図　S＝1／10

本体をいっぱいに引き出して先端位置を
確認後、後部ストッパーアングルを
オールアンカーで固定する。

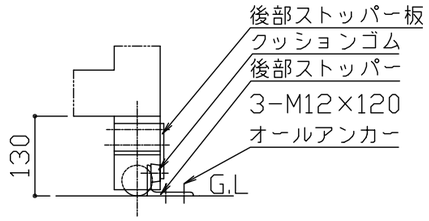

引き出し時ストッパー詳細図
S＝1／10

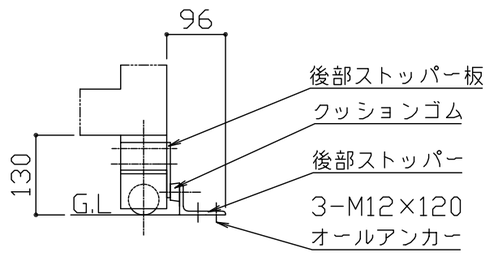

引き込み時ストッパー詳細図
S＝1／10

鋼材は、電気亜鉛めっき処理の上、見え掛かり部はウレタン樹脂塗装仕上げとする。
（レール・打掛金具・取手・落棒・スライドレールを除く）
スライドレールはヘアライン仕上げとする。
打掛金具・取手は＃400研磨仕上げとする。落し棒は電解研磨仕上げとする。
レールは錆止め塗料塗装仕上げとする。
本製品は、（一社）日本公園施設業協会SP・SPL表示認定企業製品です。
本製品は、（一社）日本公園施設業協会団体賠償責任保険の加入製品とする。
本製品の設計図面の変更、模倣を禁止いたします。

改定事項	年月日	設計	H	単位	mm	番号	製品名称	マルチスライド式引戸　スチール　片引き　W6035×H1800	図面番号		kaikobo 快工房株式会社
		製図		縮尺	図示	1/1	型番	KAMA-60S18-T	管理番号		
		検図		SIZE	A3		物件名称		年月日	2026.04.01	