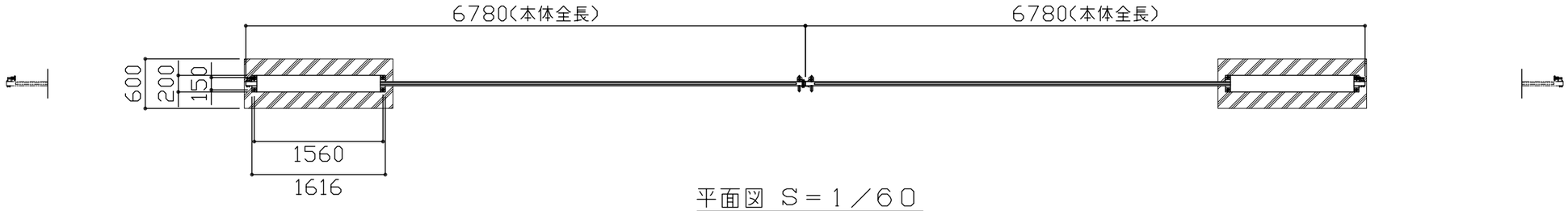

平面図 S＝1／60

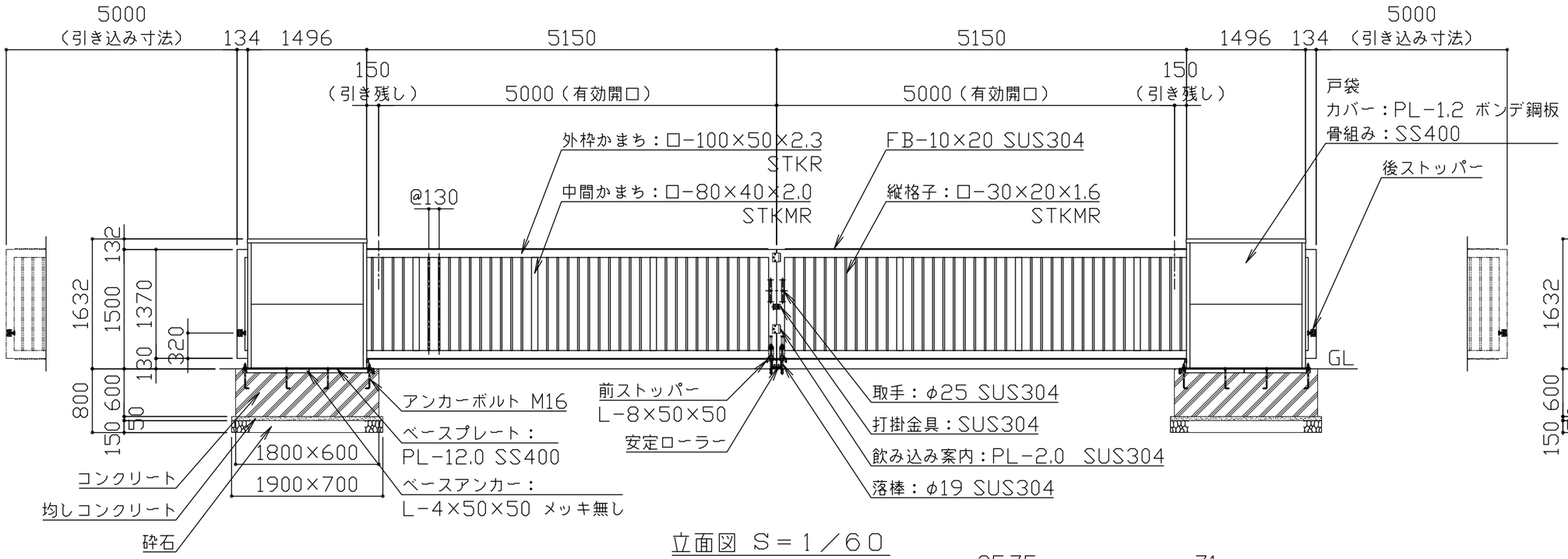

立面図 S＝1／60

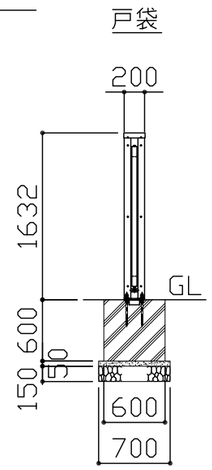

側面図
S＝1／60

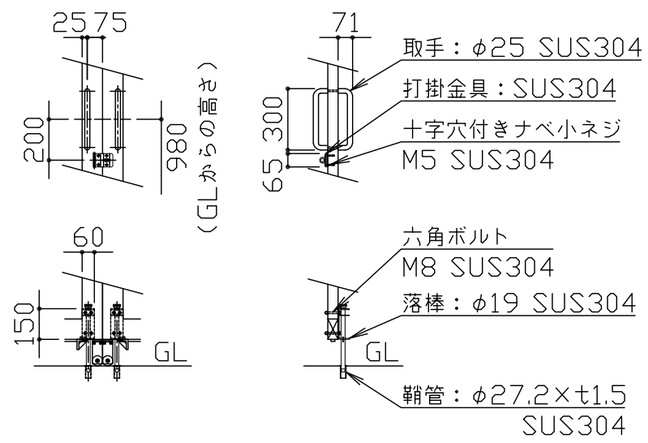

詳細図 S＝1／30

- 鋼材は亜鉛メッキ済鋼管もしくは電気亜鉛めっき処理材を使用し、
  メッキ見え掛かり部はウレタン樹脂塗装仕上げとする
  （取手・打掛金具・落棒を除く）。
- 取手・打掛金具は#400研磨仕上げとし、落棒は電解研磨仕上げとする。
- レベル調整機構を内蔵するものとする。
- 上下縦かまち・中間かまち・縦格子接合部は、全周溶接とする。

※ 本製品は、（一社）日本公園施設業協会SP・SPL表示認定企業製品です。
※ 本製品は、（一社）日本公園施設業協会団体賠償責任保険の加入製品とする。
※ 本製品の設計図面の変更、模倣を禁止いたします。

改定事項	年月日	設計	H	単位	mm	番号	製品名称	ボックススライド式引戸　スチール　両引き	図面番号		kaikobo 快工房株式会社
		製図		縮尺	図示	1/1	型番	KABA-50W15-T	管理番号		
		検図		SIZE	A3		物件名称		年月日	2026.04.01	