・鋼材は亜鉛メッキ済鋼管もしくは電気亜鉛めっき処理材を使用し、
　メッキ見え掛かり部はウレタン樹脂塗装仕上げとする
　（取手・打掛金具・落棒を除く）。
・取手・打掛金具は#400研磨仕上げとし、落棒は電解研磨仕上げとする。
・レベル調整機構を内蔵するものとする。
・上下縦かまち・中間かまち・縦格子接合部は、全周溶接とする。
※ 本製品は、（一社）日本公園施設業協会SP・SPL表示認定企業製品です。
※ 本製品は、（一社）日本公園施設業協会団体賠償責任保険の加入製品とする。
※ 本製品の設計図面の変更、模倣を禁止いたします。

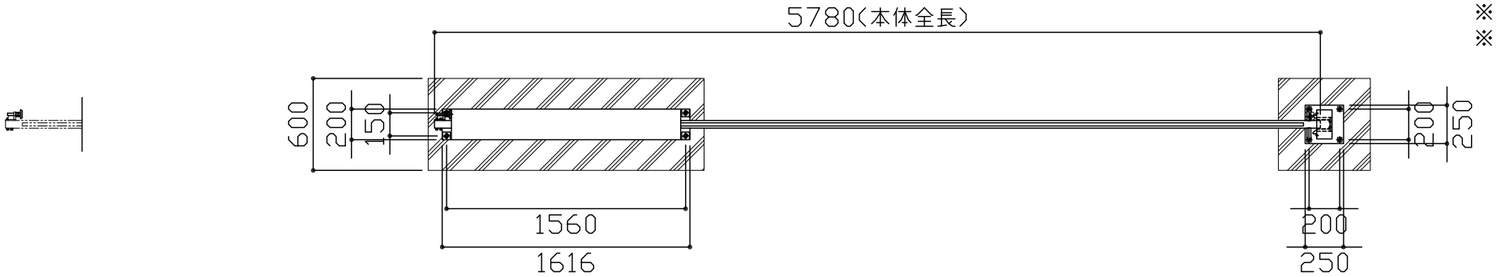


平面図 S＝1／40

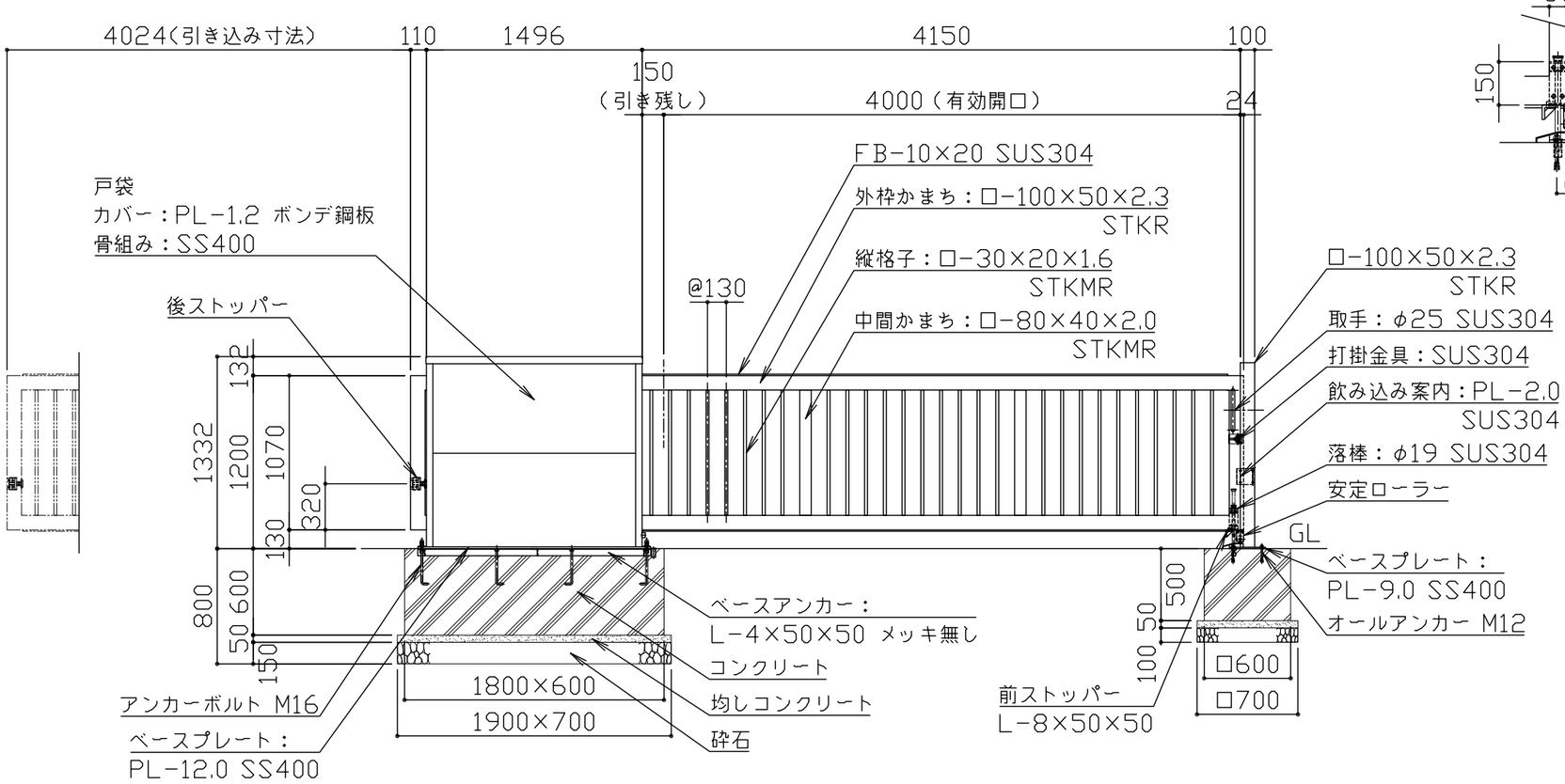


立面図 S＝1／40

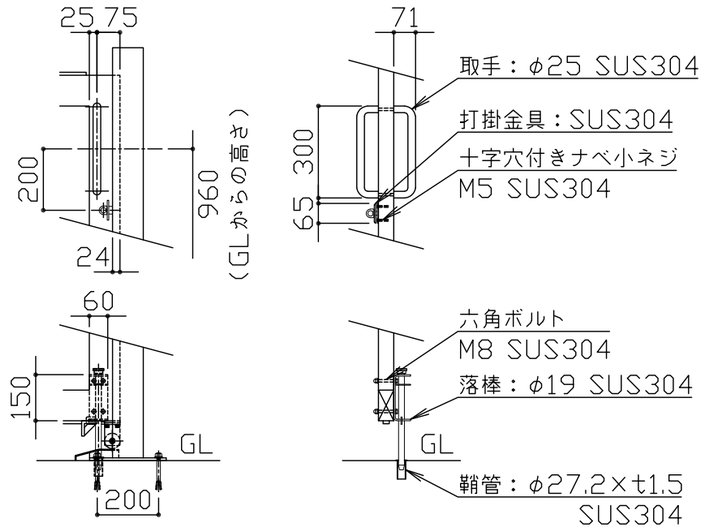


詳細図 S＝1／20

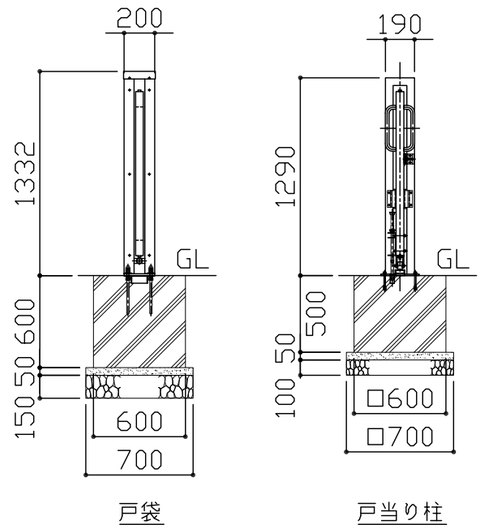


側面図 S＝1／40

| 改定事項 | 年月日 | 設計 | H | 単位 | mm | 番号 | 製品名称 | ボックススライド式引戸　スチール　片引き | 図面番号 | |
|---|---|---|---|---|---|---|---|---|---|---|
| | | 製図 | | 縮尺 | 図示 | 1/1 | 型番 | KABA-40S12-T | 管理番号 | |
| | | 検図 | | SIZE | A3 | | 物件名称 | | 年月日 | 2026.04.01 |

kaikobo
快工房株式会社