座板は、桧一等材としAAC防腐剤加圧注入処理とする。
鋼材部は、電気亜鉛メッキ処理後、合成樹脂塗料塗布仕上げとする。
ボルト・ナット類はステンレスとする。
本製品は、（一社）日本公園施設業協会SP・SPL表示認定企業製品です。
本製品は、（一社）日本公園施設業協会団体賠償責任保険の加入製品とする。
本製品の設計図面の変更、模倣を禁止いたします。

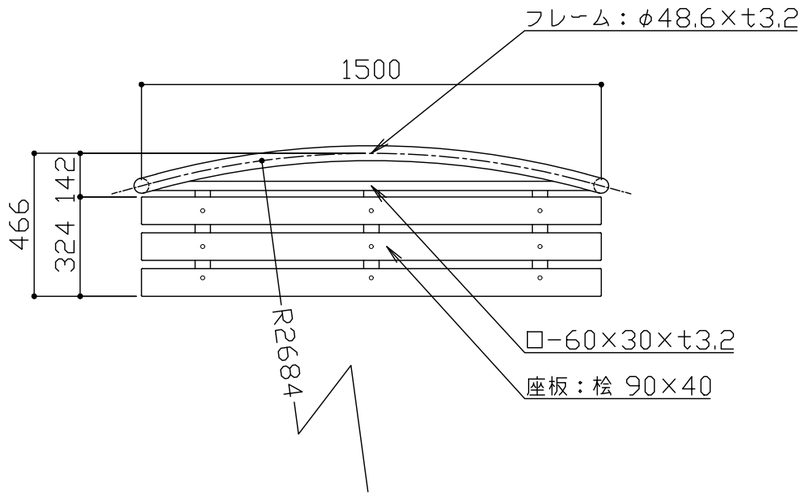

平面図 S＝1／20

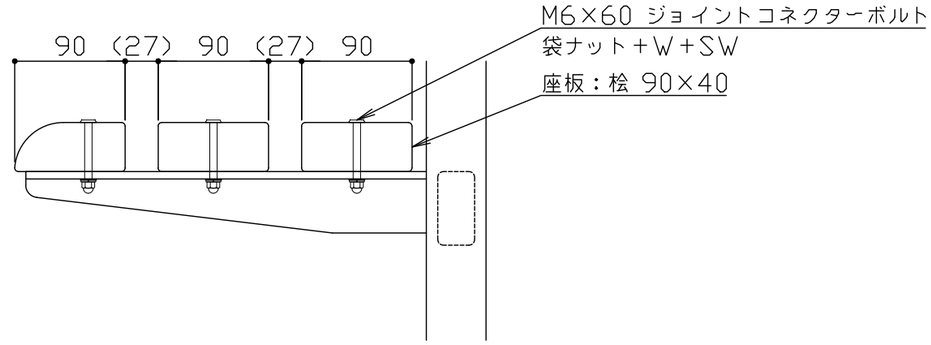

座板取付詳細図 S＝1／5

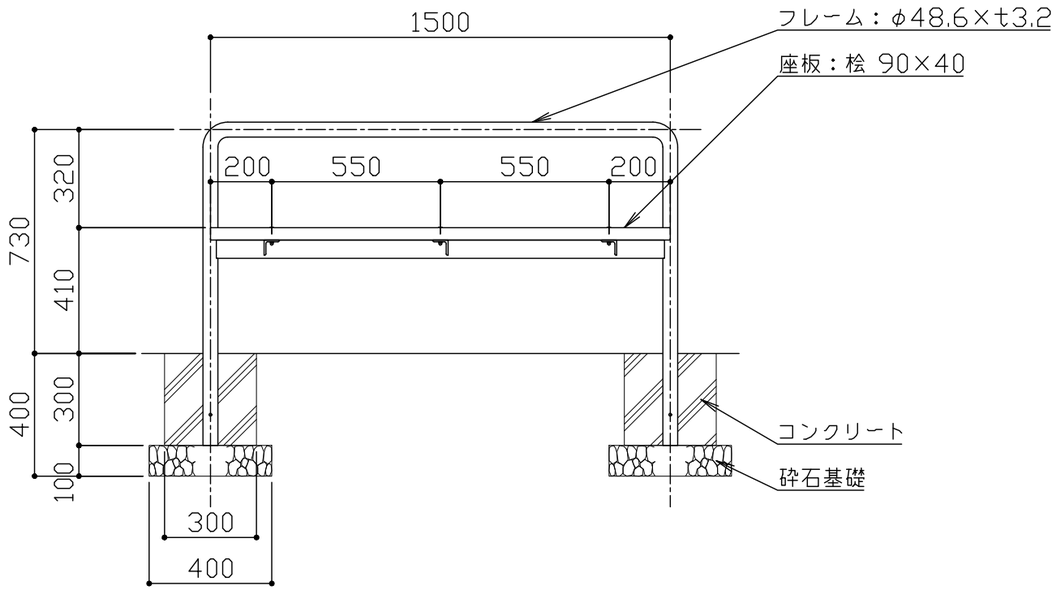

立面図 S＝1／20

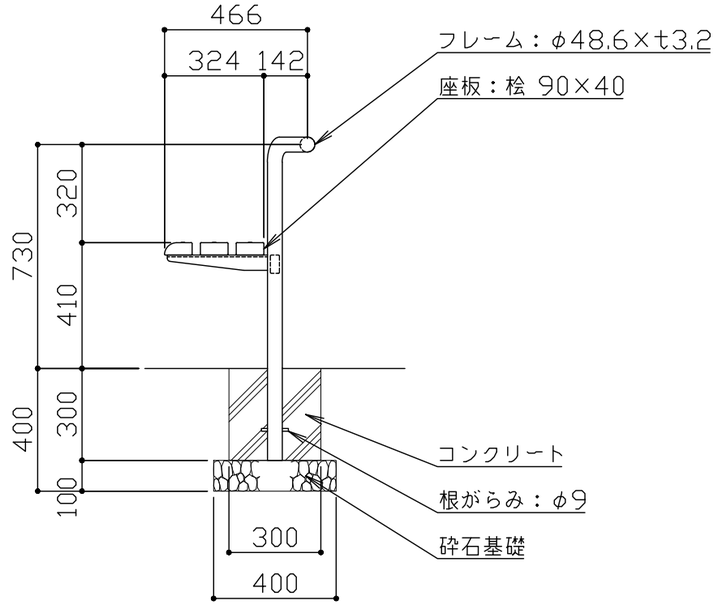

側面図 S＝1／20

改定事項	年月日		設計	小石川	単位	mm	番号	製品名称	見守りベンチ	図面番号	FF-131-H	kaikobo 快工房株式会社
			製図	筑井	縮尺	図示	1/1	型番	FF-131-H	管理番号		
			検図	筑井	SIZE	A3		物件名称		年月日	2018.11.20	